MACHINES CATALOG

CATALOGO MACCHINE

Packin

2022-11

Copyright all right reserved

EN Packin, something new.

Below is the updated catalog with the new equipment designed and built in Italy by Packin whose main common feature is the Operator. Yes, Operator with a capital "O". In fact, designing and manufacturing equipment with the aim of being simple to use, reliable, facilitating the systems so that format changes, paper loading, control panel menus are easy to use and program can render a service to the real users of the machines, the Operators in fact.

We have introduced new machinery in the semi-automatic, in automatic sectors and in the Print & Apply sector, making the best use of the technologies we have developed and the use of latest generation materials that are resistant and reliable over time.

After several years we have had to adjust the price lists, for many but not for all products. In some cases, for example, we have introduced new inkjet printing systems that include features that until now have been optional for a fee.

We hope that this catalog is a starting point for finding the best solutions to solve the various problems of labeling and marking customers.

By the Packin staff
Best regards.

IT Packin, qualcosa di nuovo.

Di seguito il catalogo aggiornato con le nuove apparecchiature progettate e costruite in Italia da Packin che hanno per caratteristica comune principale l'Operatore. Sì, Operatore con la "O" maiuscola. Infatti pensare e realizzare apparecchiature con la finalità che siano semplici da utilizzare, affidabili, facilitando i sistemi in modo che i cambi formato, il caricamento carta, i menù dei pannelli di comando siano facili da utilizzare e programmare possano rendere un servizio ai veri utilizzatori delle macchine, gli Operatori appunto.

Abbiamo introdotto nuovi macchinari nel settore semiautomatiche ed automatiche e nel settore Print&Apply, utilizzando al meglio le tecnologie da noi sviluppate e materiali di ultima generazione, resistenti ed affidabili nel tempo.

Dopo tanti anni abbiamo dovuto ritoccare i listini, per molti ma non per tutti i prodotti. In alcuni casi per esempio abbiamo introdotto dei nuovi sistemi di stampa inkjet che includono caratteristiche che fino ad ora sono state opzionali a pagamento.

Ci auguriamo che il presente catalogo sia di spunto per trovare le migliori soluzioni atte a risolvere le varie problematiche di etichettatura e marcatura dei clienti.

Dallo staff Packin
I più cordiali saluti.

EN: PATENT Packin owns in the name of the company owner of 4 patents still used today on the labelling machines of our production. The patents were registered in 2013.

IT: BREVETTI Packin è proprietaria nel nome del titolare dell'azienda di 4 brevetti tutt'oggi utilizzati sulle macchine etichettatrici di nostra produzione. I brevetti sono stati registrati e depositati nell'anno 2013.

ATTENTION:

EN: INSIDE THE PAGES THERE ARE **QR-Codes** THAT SHOW VIDEOS. CLICK YOUR MOUSE OR SCAN WITH YOUR SMARTPHONE TO SEE THE DEMO VIDEO.

IT: NELLE PAGINE DEL CATALOGO TROVERETE DEI **QR-Code** CHE MOSTRANO I VIDEO. CLICCARE CON IL MOUSE O SCANNERIZZARE CON LO SMARTPHONE PER VEDERE IL VIDEO DIMOSTRATIVO.

Copyright all right reserved

Pk-52

ENGLISH

Case History semi-automatic labeling machine Pk-52

Pk-52 is a compact and industrial semi-automatic labeling machine that can be connected to inkjet markers, thermal printers, color printers and many other accessories. Over the years it has been used and appreciated by our customers in the most varied environments, with the most varied types of products. It has always proved to be an excellent machine that is simple to use and very productive. The case we are about to tell is a demonstration of the above.

We received a request from a major company for the supply of an automatic labeling machine which, however, was not available in a very short time as requested. The customer has thus opted for the supply of 4 semi-automatic machines available in stock for immediate delivery model Pk-52 to perform the required processing, in the very short time required.

On the machines, as requested by the customer, we mount the accessories for application in the label phase: By reading a reference notch on the bottle, the label is applied in a specific position. The bottles are screen printed.

The customer started the works on June 1st 2022 and finished the production batches on July 30th 2022. They worked continuously 7 days a week for 2 consecutive shifts for a total of 16 hours a day. In total, over 12 million bottles were labeled with the 4 machines in three months. Details below.

Taking into account the work carried out by the 4 labellers, it is highlighted that:

- 12,000,000 (Million) total bottles labeled.
- 100,000 total bottles labeled per day.
- 25,000 per car per day.
- 1,562.50 bottles per hour on average per machine.
- 3.000.000 (millions) of bottles labeled in 4 months each machine.

The Pk-52s are still in perfect working order and in excellent condition. They have not suffered any breakdowns. The machines were supplied in standard configuration with only the in-phase label accessory.

Packin Pk-52 is patented.
Proudly Made in Italy.

Pk-52

ITALIANO

Case History etichettatrici semiautomatiche Pk-52

Pk-52 è una etichettatrice semiautomatica compatta ed industriale collegabile a marcatori inkjet, stampanti termiche, stampanti a colori e molti altri accessori. Negli anni è stata utilizzata ed apprezzata dai nostri clienti nei più svariati ambienti, con i più svariati tipi di prodotti. Si è sempre dimostrata un'ottima macchina semplice da utilizzare e molto produttiva. Il caso che stiamo per raccontare è a dimostrazione di quanto sopra.

Riceviamo una richiesta da una importante società per la fornitura di una macchina etichettatrice automatica che però non è disponibile in tempi rapidissimi come richiesto. Il cliente opta così per la fornitura di 4 macchine semiautomatiche disponibili a magazzino in pronta consegna modello Pk-52 per effettuare la lavorazione richiesta, nei tempi molto ristretti richiesti.

Sulle macchine, come richiesto dal cliente, montiamo gli accessori per l'applicazione in fase dell'etichetta: leggendo una tacca di riferimento sulla bottiglia serigrafata, l'etichetta viene applicata in una specifica posizione.

Il cliente inizia i lavori il 1° Giugno 2022 e termina i lotti di produzione al 30 Luglio 2022. Ha lavorato continuamente 7 giorni su 7 per 2 turni consecutivi per un totale di 16 ore giornaliere.

In totale sono state etichettate oltre **12 Milioni di bottiglie** con le 4 macchine **in tre mesi**. Di seguito dettagli.

Facendo i conti del lavoro svolto dalle 4 etichettatrici si evidenzia che:

- 12.000.000 (Milioni) bottiglie totali etichettate.
- 100.000 bottiglie totali etichettate al giorno.
- 25.000 al giorno a macchina.
- 1562,50 bottiglie all'ora di media per macchina.
- 3.000.000 (milioni) di bottiglie etichettate in 4 mesi ogni macchina.

Le Pk-52 sono tutt'ora perfettamente funzionanti ed in ottimo stato. Non hanno subito nessun guasto. Le macchine sono state fornite in configurazione standard con il solo accessorio per etichetta in fase.

Packin Pk-52 è coperta da brevetto.
Proudly Made in Italy.

DESKTOP SOLUTIONS
LABELLER—CODER—PRINT&APPLY

EN: We present something new in the field of semi-automatic desktop machines:

- New industrial economic bottle labeller model Pk-40.
- New labeling machine for flat products model Pk-70 with innovative features in the semiautomatic sector.
- New JetBox-700 with integrated 7 "panel from 12.7 to 50.8mm printing area.
- New JetBox-168.

SOLUZIONI DA BANCO
ETICHETTATRICI—MARCATORI—PRINT&APPLY

IT: Presentiamo qualcosa di nuovo nel settore delle macchine semiautomatiche da banco:

- Nuova etichettatrice per bottiglie economica industriale modello Pk-40.
- Nuova etichettatrice per prodotti piani modello Pk-70 con caratteristiche innovative nel settore semiautomatiche,
- Nuova JetBox-700 con pannello 7" integrato da 12.7 a 50.8mm area di stampa.
- Nuova JetBox-168.

Pk-40

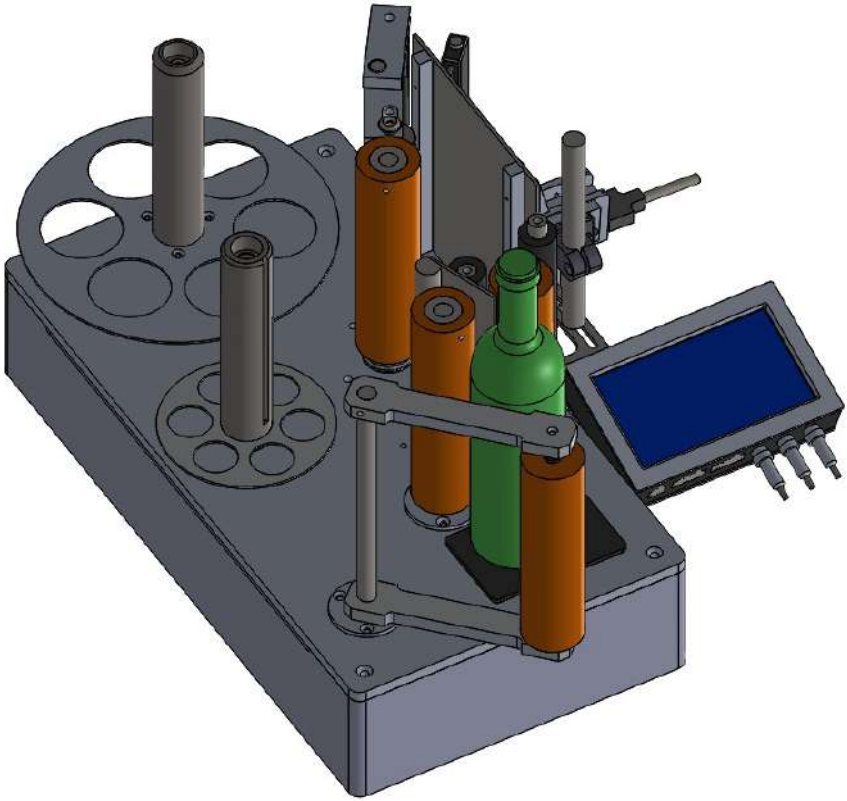

EN: Pk-40 is a bench label applicator for round bottles and jars in general. It is a very simple machine to use and with a sturdy structure. The bottle is positioned vertically on the support, the pedal is pressed, the machine starts and ends the cycle automatically. One or two labels can be applied per product. A potentiometer precisely adjusts the position of the back label and is repeated regularly bottle by bottle.

Optionally available the inkjet marker for printing variable data, dates, lots, deadlines, barcode, QR-code, etc. The marker is managed by an encoder that is installed inside the machine to ensure that the print is always correct in the same position, with precision. Up to 300 DPI with high-strength inks for papers, cardboard, plastics, polypropylene, etc.

Pk-40 requires compressed air for operation. The silent compressor (59dB) is available in kit. Label passage from 20 to 200mm. Products from 30 to 150mm in diameter. Label rolls up to 250mm in diameter, internal from 40 to 75mm. About 1000 labels are applied per hour.

IT: Pk-40 è un applicatore per etichette da banco per bottiglie rotonde e vasi in genere. E' una macchina molto semplice da utilizzare e di struttura robusta. Si posiziona la bottiglia in verticale sul supporto, si preme il pedale, la macchina parte e conclude il ciclo in modo automatico. Si possono applicare una o due etichette per prodotto. Un potenziometro regola precisamente la posizione della controetichetta e si ripete regolarmente bottiglia per bottiglia.

Opzionalmente disponibile il marcatore a getto d'inchiostro per la stampa di dati variabili, date, lotti, scadenze, barcode, QR-code, eccetera. Il marcatore è gestito da un encoder che viene installato all'interno della macchina per garantire la stampa sempre corretta in posizione sempre uguale, con precisione. Fino a 300 DPI con inchiostri ad alta tenuta per carte, cartoncini, plastiche, polipropilene, ecc.

Pk-40 per il funzionamento necessita di aria compressa. Disponibile in kit il compressore silenzioso (59dB). Passaggio etichette da 20 a 200mm. Prodotti da 30 a 150mm di diametro. Bobine etichette fino a 250mm di diametro, interno da 40 a 75mm. Si applicano circa 1000 etichette all'ora.

Pk-52

EN: Pk-52 is a desktop label applicator for round containers for the application of one or two labels (front / back). Very simple to manage. Exclusive automatic paper loading. Containers from 10 to 110 mm in diameter. Label width from 20 to 155 mm. Pk-52 offers the ability to connect to color printers, thermal printers for variable data printing or color print & apply. It is also possible to install the inkjet marker for printing from 12.7mm to 50.8mm of printing area. About 1200 pcs / h can be easily applied.

IT: Pk-52 è un applicatore di etichette autoadesive da banco per contenitori rotondi per l'applicazione di una o due etichette (fronte/retro). Molto semplice da gestire. Caricamento esclusivo automatico della carta. Contenitori da 10 a 110 mm di diametro. Larghezza delle etichette da 20 a 155 mm. Pk-52 offre la possibilità di connessione a stampanti a colori, stampanti termiche per la stampa dei dati variabili o per Print&Apply full color. E' possibile inoltre installare il marcatore a getto di inchiostro da 12,7mm a 50.8mm di area stampa. Si possono facilmente applicare circa 1200 pz/h.

EN: Pk-52 is sturdy, built in aisi304 stainless steel with 4mm thickness. Also available for Print & Apply functions for printing and applying full color labels on round products. BELOW: in combination with the electric dispenser (SPEL-50) for processing the seal, label and back label in a single step.

IT: Pk-52 è robusta, costruita in acciaio inox aisi304 con 4mm di spessore. Accessoriabile anche per funzioni Print&Apply per la stampa ed applicazione di etichette full color su prodotti rotondi. SOTTO: in combinazione con il dispenser elettrico (SPEL-50) per la lavorazione di sigillo, etichetta e controetichetta in un solo passaggio.

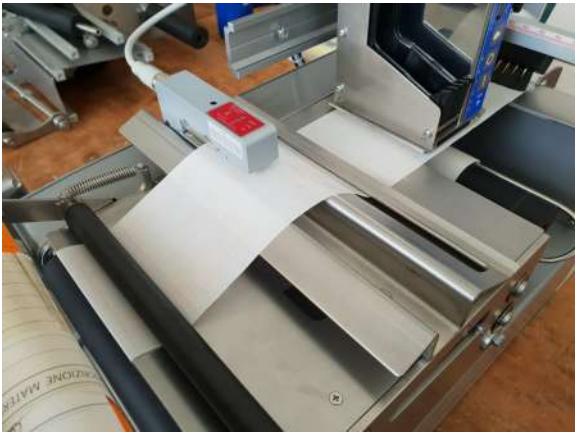

EN: ultrasonic photocell for completely transparent labels, optional.

IT: fotocellula ad ultrasuoni per etichette completamente trasparenti, opzionale.

Pk-62

EN:Pk-62 is a semi-automatic table-top labeller that can reach production speeds of considerable interest. Thanks to automatic paper loading and quick format change, it can be easily used in all production environments with real productivity results of considerable interest.
Dedicated to small products, Pk-62 has an exclusive processing system that provides for the product to fall after the label has been applied. The Operator places the product on the rubberized rollers, placing it on the side at the stop, then presses the pedal. The cycle starts and ends automatically with the product placed in the container positioned in front. Approximately 2500 labels are applied per hour, (tested with a 20mm diameter product and 50mm long label).
Products with diameters between 10 and 50mm and label width (height on the product) up to 140mm can be processed.
The drop system can be excluded with a selector (cylinder off), allowing the labeling of products with dimensions over 50mm or very delicate, which must not fall or take hits. Pk-62 can be connected to thermal printers, color printers, inkjet markers for printing the entire label or only the variable data.

IT: Pk-62 è una etichettatrice semiautomatica da tavolo che può raggiungere velocità di produzione di notevole interesse. Grazie al caricamento carta automatico ed al cambio formato rapido è facilmente utilizzabile in tutti gli ambienti produttivi con risultati di

produttività reale di notevole interesse.
Dedicata ai piccoli prodotti, Pk-62 ha un esclusivo sistema di lavorazione che prevede la caduta del prodotto dopo l'applicazione dell'etichetta.
L'Operatore pone il prodotto sui rulli gommati appoggiandolo al lato in corrispondenza dello stop e preme il pedale. Il ciclo parte e si conclude in modo automatico con il prodotto deposto nel contenitore posizionato davanti. Si applicano circa 2500 etichette all'ora, (testato con un prodotto di diametro 20mm ed etichetta lunga 50mm).
Si possono trattare prodotti con diametri fra 10 e 50mm e larghezza etichetta (altezza sul prodotto) fino a 140mm.
Il sistema di caduta è escludibile con un selettore (cylinder off), permettendo etichettatura di prodotti di dimensioni oltre i 50mm oppure molto delicati, che non devono cadere o prendere colpi.
Pk-62 è collegabile a stampanti termiche, stampanti a colori, marcatori inkjet per la stampa dell'intera etichetta o del solo dato variabile.

Pk-70

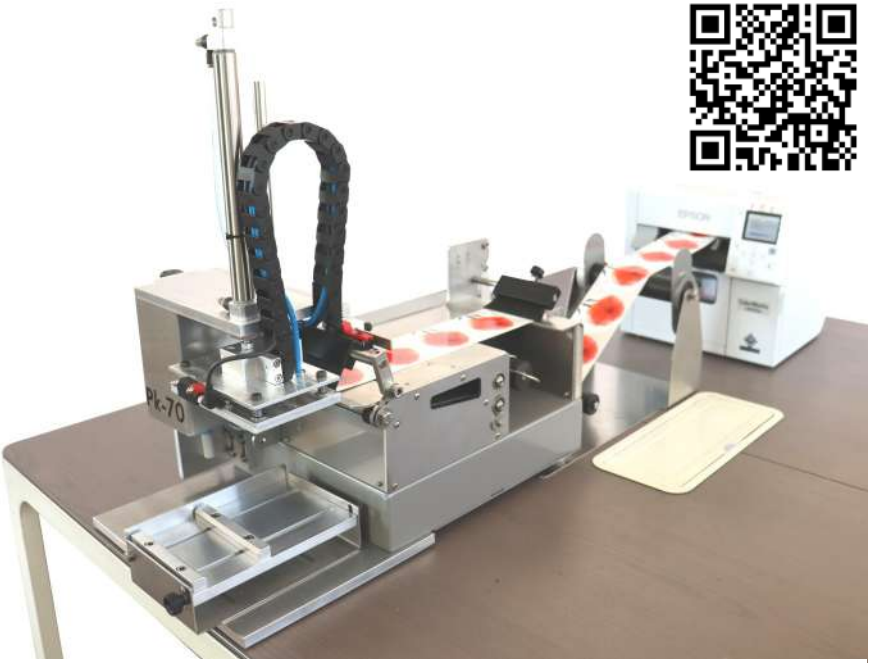

EN: Pk-70 is a bench-top semi-automatic self-adhesive label applicator. With the kit for color printers it can become a semi-automatic full color countertop Print & Apply.
You can deal with various types of objects and various types of labels. Thanks to the great flexibility of the machine it is possible to label products with different shapes. Envelopes, bustiers, padded envelopes, cartons, boxes, bottles, flasks, detergent bottles, etc.
Pk-70 has automatic paper loading and exemplary ease of use.
It can be configured for vertical or horizontal labeling as shown in the drawings alongside. The drawer is removable and with the tilting top. Products with height from 0.1mm to 135mm without drawer and up to 85mm with drawer can be processed. Like the drawer, the upper label application pad has dimensions of 100x150 and can be configured horizontally or vertically.
Connectable to inkjet markers, thermal printers, for variable data. Kit for connection to color printers to independently manage the color printing of the entire label.
Automatic adjustment of the height of label application.

IT: Pk-70 è un applicatore di etichette autoadesive semiautomatico da banco. Con il kit per stampanti a colori può diventare un Print&Apply full color semiautomatico da banco.

Si possono trattare svariati tipi di oggetti e svariati tipi di etichette. Grazie alla grande flessibilità della macchina si riescono ad etichettare prodotti con

forme diverse. Buste, bustoni, buste imbottite, cartoni, scatole, bottiglie, flaconi, flaconi detersivi, eccetera.

Pk-70 ha caricamento carta automatico ed un'esemplare semplicità di utilizzo.

Si può configurare per etichettature in senso verticale o senso orizzontale, come mostrato nei disegni a fianco. Il cassetto è rimovibile e con il piano inclinabile. Si possono trattare prodotti di dimensioni in altezza da 0.1mm a 135mm senza cassetto e fino a 85mm con cassetto. Come il cassetto anche il tampone superiore di applicazione etichetta ha dimensioni di 100x150 configurabile in orizzontale o verticale.

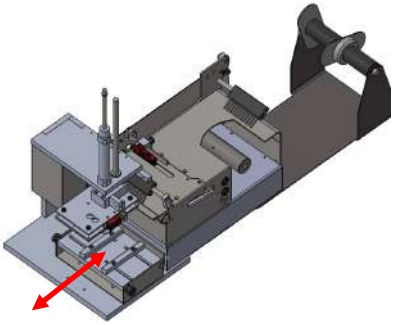

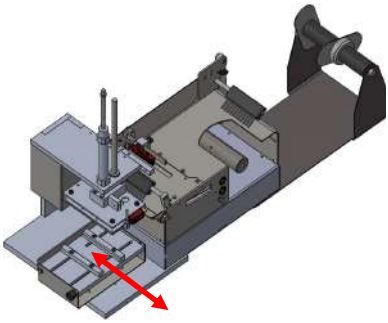

Collegabile a marcatori inkjet, stampanti termiche, per i dati variabili. Kit per la connessione a stampanti a colori per gestirsi autonomamente la stampa a colori dell'intera etichetta.

Regolazione automatica dell'altezza di applicazione etichette.

Pk-52 PRINT&APPLY

EN: A kit for connection to external machines is available for Pk-52. Inkjet markers, thermal printers, color printers. The advantage of being able to print the labels in color with personal printers is undoubted. No waiting for the supply, maximum freedom of expression, low costs, no stock supply. The connection kit to color printers (PRNT CONN. COLOR) or thermal printers (PRNT CONN.) via a PLC allows the control of remote machines so that the operator only takes care of the labeling, everything else will work automatically. The processing in a single cycle allows high productivity, mechanically 1800 labels / hour can be reached. The machine can be equipped with a dedicated table that integrates the interface kit and has an opening in the middle to allow the use of fast printers such as Epson 7500 (15mt / min). Pk-52, also when online, can naturally process pre-printed rolls using its rear roll holder which is not removed for connection to printers. Pk-52 can also be equipped with inkjet markers for printing variable data only.

IT: Per Pk-52 è disponibile un kit per la connessione a macchine esterne. Marcatori inkjet, stampanti termiche, stampanti a colori. Il vantaggio di potersi stampare in proprio a colori le etichette con stampanti personali è indubbio. Nessuna attesa della fornitura, massima libertà espressiva, costi contenuti, nessun approvvigionamento a magazzino. Il Kit di connessione a stampanti a colori (PRNT CONN. COLOR) o stampanti termiche (PRNT CONN.) tramite un PLC permette il controllo delle macchine remote cosicché l'operatore si occupi esclusivamente dell'etichettatura, tutto il resto funziona in modo automatico. La lavorazione in un solo ciclo permette produttività elevate, meccanicamente si possono raggiungere le 1800 etichette/ora. La macchina è accessoriabile con un tavolo dedicato che integra il kit di interfaccia ed ha un' apertura nel mezzo per consentire l'utilizzo anche di stampanti veloci come per esempio Epson 7500 (15mt/min). Pk-52, anche quando in linea, può naturalmente lavorare bobine pre-stampate, utilizzando il suo portabobine posteriore che non viene rimosso per la connessione a stampanti. Pk-52 è accessoriabile anche con marcatori inkjet per la stampa dei soli dati variabili.

Pk-52 con stampante termica TSC MH.

EN: Pk-52 with Epson C4000.

IT: Pk-52 con Epson C4000

EN: Pk-52 with Epson C6000.

IT: Pk-52 con Epson C6000

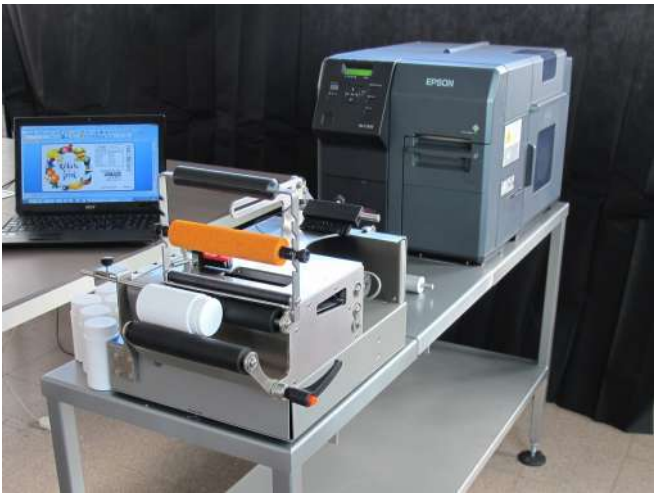

EN: Pk-52 with Epson C7500.

IT: Pk-52 con Epson C7500

JetBox-168

EN: JetBox-168 is a desktop marker with integrated 7 "color touch-screen display. Thanks to its configuration that uses a pedal to start the cycle, it is possible to treat any type of product of small, large dimensions, even completely transparent. The lateral support shelf is removable as well as adjustable in height and depth. You can store up to 1000 various formats on file and then use them when needed. All variable data such as progressive numbering, dates, deadlines, barcode, QRCode, etc. are also automatically saved in the files. The latest generation inks offer a seal suitable for marking the most varied products and materials, both porous and non-porous. A wide range of inks differ in color, solvent based, water based, professional HP technology inks offer full coverage and resistance on almost any material. JetBox-Pk168 allows printing on many types of materials from paper to plastic, PET, PP, PT etc. The technology used is the well-known HP® TIJ2.5 with cartridge that integrates the print head: every time the cartridge is changed, the print head will be new, thus eliminating all wear parts. Ink consumption is very low, for example a 42ml cartridge. it can print about 250,000 labels in ARIAL 10 format with date, expiration, lot.

IT:JetBox-168 è un marcatore da tavolo con display touch-screen a colori da 7" integrato. Grazie alla sua configurazione che utilizza un pedale per lo start ciclo è possibile trattare qualsiasi tipo di prodotto di piccole, grandi dimensioni, anche completamente trasparenti. Il pianetto laterale di supporto è rimovibile oltre che regolabile in altezza e profondità. Si possono memorizzare fino a 1000 vari formati su file per poi utilizzarli al momento di necessità. Nei file vengono salvati automaticamente anche tutti i dati variabili come le numerazioni progressive, le date, le scadenze, barcode, QRCode, eccetera. Gli inchiostri di ultima generazione offrono tenuta adatta alla marcatura dei più svariati prodotti e materiali, porosi e non porosi. Una ricca gamma di inchiostri si differenzia per colori, base solvente, base acqua, inchiostri professionali a tecnologia HP offrono una copertura e resistenza integrale su quasi tutti i materiali. JetBox-Pk168 permette la stampa su molti tipi di materiali dalla carta alla plastica, PET, PP, PT ecc. La tecnologia utilizzata è quella ben nota HP® TIJ2.5 con cartuccia che integra la testina di stampa: ad ogni cambio di cartuccia si avrà la testina di stampa nuova eliminando così tutte le parti di usura. I consumi di inchiostro sono molto ridotti, per esempio una cartuccia da 42ml. può stampare circa 250.000 etichette con una scritta formato ARIAL 10 con data, scadenza, lotto.

Mc-JetBox

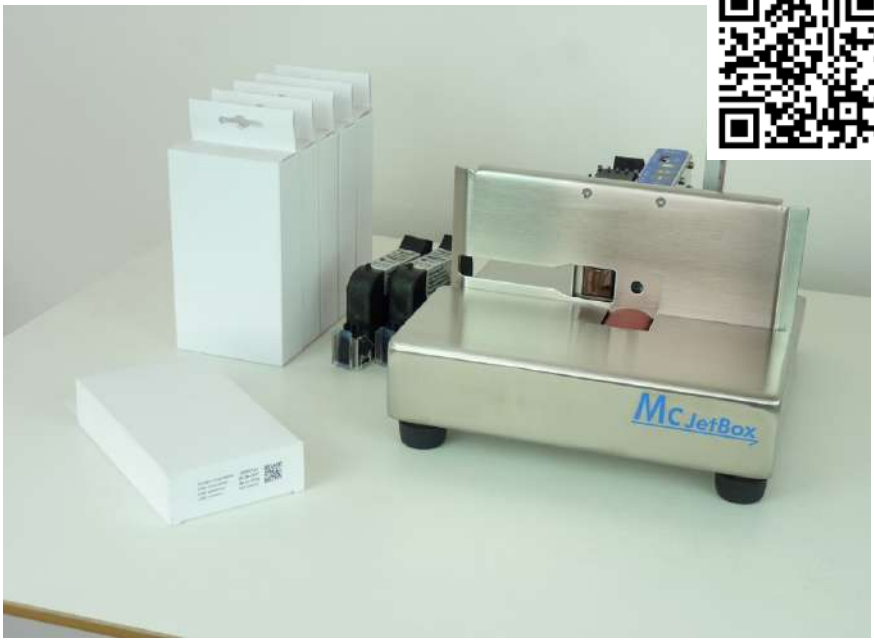

EN: Mc-JetBox is a desktop inkjet marker-coder with a 12.7 mm printing area for marking variable data: dates, lots, times, progressive numbers, logos, 1D and 2D barcodes, QRCode. Built in aisi304 stainless steel for insertion in industrial environments. Print resolution up to 600 x 300 dpi. Speed automatically adjusted up to 72 mt / min at 300x300 dpi. Provided with software for creating labels on a PC. High-strength inks on almost all plastic or paper materials. Solvent-based and water-based inks. Print point adjustable in height from 0 to 100 mm.

IT: Mc-JetBox è un marcatore-codificatore inkjet da tavolo con area di stampa da 12,7 mm per la marcatura di dati variabili: date, lotti, orari, numeri progressivi, logo, barcode 1D e 2D, QRCode. Risoluzione stampa fino a 600 x 300 dpi. Velocità regolata automaticamente fino a 72 mt/min a 300x300 dpi. Provvisto di software per la creazione delle etichette a PC. Inchiostri ad alta tenuta su quasi tutti i materiali plastici o cartacei. Inchiostri a base solvente e base acqua. Punto di stampa regolabile in altezza da 0 a 100 mm.

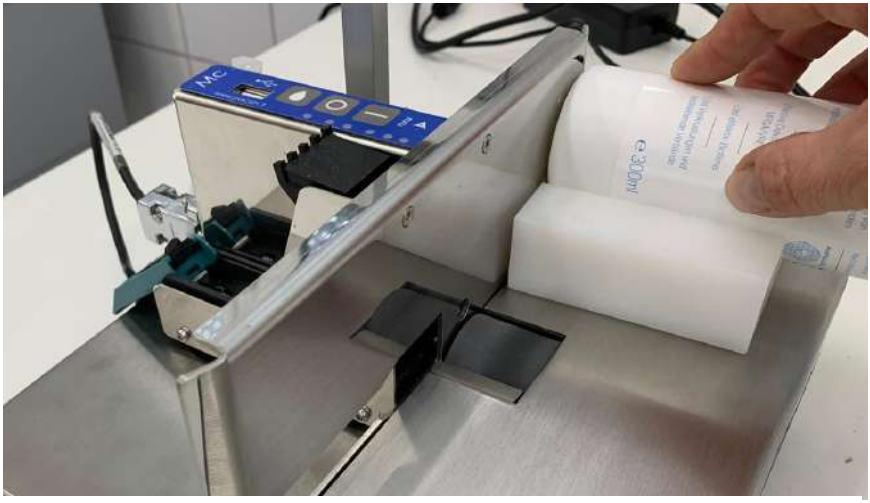

EN: adapters for special products are available on request.
IT: adattatori per materiali particolari sono disponibili su richiesta.

EN: Sturdy, built in aisi304 stainless steel. Compact, easy to use, very effective in productivity. When an object is in your hands it is practically already printed with Mc-JetBox. In fact, a gesture is enough to print all the variable data on the most varied types of materials. Mc-JetBox keeps the printing position on objects stable thanks to the use of the encoder. You can use round, oval, thin, large, flat formats, of all types as long as they can pass in front of the printing point. Mc-JetBox is a valid inkjet marker at low costs and very low consumption. For example with a 42ml solvent based cartridge. about 250,000 labels (about 2.5 million characters) can be marked with date and lot with Arial10 font with a copy cost in the order of 0.001 cents / copy.

IT: Robusta, costruita in acciaio inox aisi304. Compatta, di facile utilizzo, molto efficace nella produttività. Quando un oggetto è nelle proprie mani è praticamente già stampato con Mc-JetBox. Infatti basta un gesto per stampare sui più svariati tipi di materiali tutti i dati variabili. Mc-JetBox mantiene stabile la posizione di stampa sugli oggetti grazie all'utilizzo dell'encoder. Si possono utilizzare formati rotondi, ovali, sottili, grandi, piani, di tutti i tipi a patto che possano passare davanti al punto stampa. Mc-JetBox è un valido marcatore inkjet a costi contenuti e consumi bassissimi. Per esempio, con una cartuccia base solvente da 42ml. si possono marcare con data e lotto con carattere Arial10 circa 250.000 etichette (circa 2,5 milioni di caratteri) con costo copia nell'ordine di 0,001 centesimi/copia.

JetBox-700

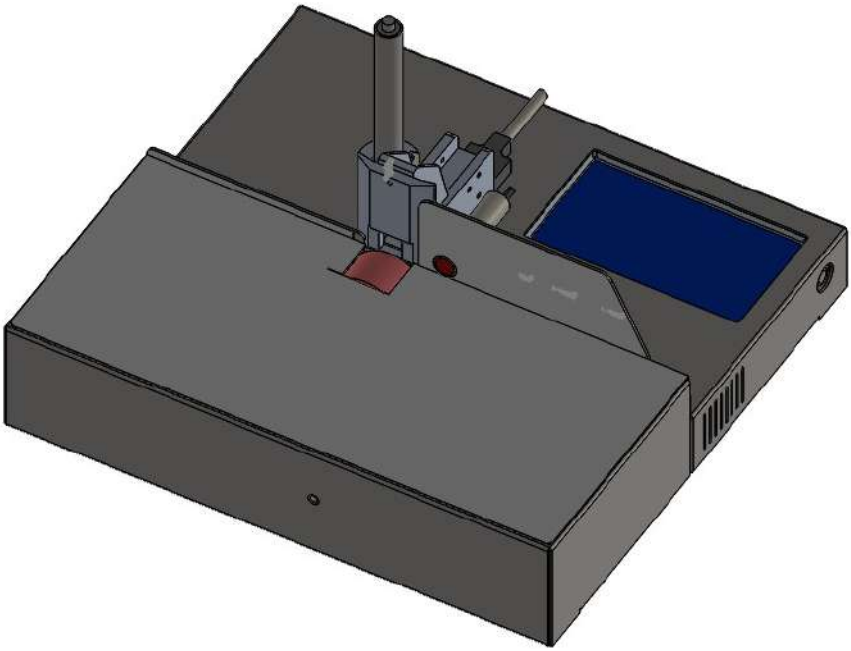

EN: JetBox-700 is a desktop inkjet printer (marker-coder) with integrated large format (7 ") color touch-screen control panel. Thanks to the large display it is possible to create print files on the machine without having to use a PC. 1000 files can be stored in the machine's memory. JetBox-700 can accommodate either 12.7mm or 25.4mm print cartridges (pens). With a simple tool you can change the printer configuration. You can use cartridges with different types of water-based, solvent-based, colored (water-based only) ink. Printing costs are very low, it is calculated that with a basic standard cartridge it is often possible to print about 250,000 labels with date / time / expiration in Arial10 characters. Of course, ink consumption is proportional to the type of printing you perform, as shown in the table. The presence of an encoder guarantees position accuracy, repetition and correctness of printing even with QRCode.

IT: JetBox-700 è una stampante (marcatore-codificatore) inkjet da tavolo con pannello di controllo touch-screen a colori di grande formato (7") integrato. Grazie all'ampio display è possibile creare file di stampa a bordo macchina senza dover ricorrere a PC. Si possono archiviare 1000 file nella memoria della macchina. JetBox-700 può ospitare indifferentemente cartucce (penne) di stampa da 12.7mm oppure da 25.4mm. Con un semplice tool si può modificare la

configurazione della stampante. Si possono utilizzare cartucce con diversi tipi di inchiostro: base acqua, base solvente, colorati (solo base acqua). I costi di stampa sono molto contenuti, si calcoli che con una cartuccia standard base soLvente si possono stampare circa 250.000 etichette con data/ora/Scadenza a caratteri Arial10. Naturalmente, il consumo di inchiostro è proporzionale al tipo di stampa che si esegue, come mostrato nella tabella. La presenza di un encoder garantisce la precisione di posizione, la ripetizione e correttezza delle stampE anche con QRCode.

ESEMPI DI STAMPA	NUMERO DI STAMPE
LOT. 265489 5862 EXP. DATE 22/10/2011	55.000
LOT. 2010 9588 7215 Scad. 22/10/2015 € 25.00	88.000
31/12/2099 L. 12345678	390.000
31/01/2041 L. 1014125 € 25,64	270.000
Packin Labelling 2500058996549 Distribuito da: Packin labelling Prodotto nello stabilimento Desio (MB) Lotto: Y2589888F	13.500

INKJET CODER

EN: Finally it becomes an operational choice to use 12.7mm or 25.4mm cartridges. without cost increase. The new HP TIJ2.5 technology inkjet marker model Pk-700-Ink comes with two customer-manageable kits. By replacing a part of the print head, the 1/2 or 1 "cartridges can be used independently. The machine can accommodate 1 or 2 printing pens for areas from 12.7 to 50.8mm. 7 "color touch-screen control panel.

MARCATORI INKJET

IT: Finalmente diviene una scelta operativa utilizzare le cartucce da 12.7mm oppure quelle da 25.4mm. senza aumento di costi. Il nuovo marcatore inkjet a tecnologia HP TIJ2.5 modello Pk-700-Ink viene fornito con due kit gestibili dal cliente. Sostituendo un particolare della testa di stampa si possono utilizzare le cartucce da 1/2 o da 1" indipendentemente. La macchina può ospitare 1 o 2 penne di stampa per aree da 12.7 a 50.8mm. Pannello di comando da 7" touch-screen a colori.

Pk-700-Ink

EN: Pk-700-Ink is an inkjet marker-coder with large format (7 ") color touch-screen control panel. Thanks to the large display it is possible to create print files on the machine without having to use a PC. 1000 files can be stored in the machine's memory. Pk-700-Ink can accommodate either 12.7mm or 25.4mm print cartridges (pens). With a simple tool you can change the printer configuration and install 1 or 2 pens to cover areas from 12.7mm (1 pen of 12.7mm) up to 50.8mm (with two 25.4mm pens). You can use cartridges with different types of water-based, solvent-based, UV-fixing, coloured ink. The printing costs are very low, it is calculated that with a standard basic cartridge you can often print about 250,000 labels with date / time / expiration in Arial 10 characters. Pk-700-Ink is built in metal as well as the print heads for guarantee longevity.

IT: Pk-700-Ink è un marcatore-codificatore inkjet con pannello di controllo touch-screen a colori di grande formato (7"). Grazie all'ampio display è possibile creare file di stampa a bordo macchina senza dover ricorrere a PC. Si possono archiviare 1000 file nella memoria della macchina. Pk-700-Ink può ospitare indifferentemente cartucce (penne) di stampa da 12.7mm oppure da 25.4mm. Con un semplice tool si può modificare la configurazione della stampante ed installare 1 o 2 penne per coprire aree da 12.7mm (1 penna da 12.7mm) fino a 50.8mm (con due penne da 25.4mm). Si possono utilizzare cartucce con diversi tipi di inchiostro a base acqua, a base solvente, a fissaggio UV, colorati. I costi di stampa sono molto contenuti, si calcoli che con una cartuccia standard base sovente si possono stampare circa 250.000 etichette con data/ora/Scadenza a caratteri Arial 10. Pk-700-Ink è costruita in metallo così come le teste di stampa per garantire longevità.

EN: **ABOVE**: the 12.7mm print head. The machine is supplied with the tool for changing the size from 12.7 to 25.4mm with a single head. The control panel **BELOW** can accommodate 1 or 2 printing pens. The connectors for the two pens, the power supply, the connector for the external photocell or for starting from guest machines, the connector for the encoder, the USB port for charging files, images, etc are visible on the color touch-screen panel built in metal.

IT: **SOPRA**: la testa di stampa da 12.7mm. La macchina viene fornita con il tool per il cambio formato da 12.7 a 25.4mm con una singola testa. Il pannello di comando **SOTTO**, può ospitare 1 o 2 penne di stampa. Sul pannello Touch-screen a colori, costruito in metallo, sono visibili i connettori per le due penne, l'alimentazione elettrica, il connettore per la fotocellula esterna o per lo start da macchine ospiti, il connettore per l'encoder, la porta USB per caricare files, immagini, ecc.

Pk-300-T1/T2

EN: Pk-300-Ink is an inkjet printer with 5"color touch-screen control panel. Compact, with all the features and accessories for integration with other machinery. Composition of files on line and PC software for the creation of the most complex prints. Connectable via USB, Ethernet, I / O. For checking 1 o 2 cartridges for print areas from 12.7 to 25.4 mm.

IT: Pk-300-Ink è una stampante inkjet con pannello di controllo touch-screen a colori da 5". Compatta, con tutte le prestazioni e accessori per integrazione con altri macchinari. Composizione di file a bordo linea e software a PC per la creazione delle stampe più complesse. Connettibile via USB, Ethernet, I/O. Per il controllo di 1 o 2 cartucce per aree di stampa da 12,7 fino a 25,4 mm. INDUSTRIA 4.0 READY.

DIMENSIONI

Altezza di stampa:
Fino a 25 mm, con l'utilizzo di 2 testine

Display:
Versione Touch Screen (3,5")

Risoluzione:
Fino a 750 dpi

Caratteri stampabili:
Caratteri alfanumerici, Autodate, Loghi, Barcode, QR Code, Datamatrix

Velocità di stampa:
140m/min a 150 dpi
62m/min a 300 dpi
30m/min a 600 dpi

Consumabili:
Cartucce HP45 versione usa e getta oppure versione bulk

Interfaccia esterna:
LAN, USB, I/O port
Encoder, Sensore esterno, Comando di pronto e Low link, Lampada esterna

Alimentazione:
AC:110v-220v
a 50-60Hz 1A

Memoria:
8 GB,
16/32 opzionali

Mc

EN: The most compact. Up to 12.7 mm print area. It keeps in memory 1 file that is created on the PC using the specific program provided, then transferred via USB stick to the machine. Encoder connections, external start / stop, external sensor, In / Out, ink end alarm, make it particularly suitable for insertion in all our labelling machines.

IT: La più compatta. Fino a 12.7 mm area di stampa. Mantiene in memoria 1 file che viene creato a PC tramite l'apposito programma fornito, poi trasferito tramite pennetta USB alla macchina. Connessioni encoder, start/stop esterni, sensore esterno, In/Out, allarme fine inchiostro, la rendono particolarmente adatta all'inserimento in tutte le ns. etichettatrici.

Mk

EN: Inkjet printer up to 25,4mm. 2 cartridges (pens). Also available for 2+2 for front rear printing on a boxes. Colour LCD controller with polycarbonate buttons. PC program included to create complex files.

IT: Stampante a getto d'inchiostro fino a 25,4 mm. 2 cartucce (penne). Disponibile anche per 2 + 2 per stampa fronte retro su scatole. Controller LCD a colori con pulsanti in policarbonato. Programma per PC incluso per creare file complessi.

AUTOMATIC LABELING HEADS

EN: There are also some innovations in the labeling heads sector. New models Pk-130 Evo and Pk-200 Evo.
Robust Industrial HI-performance.

TESTE ETICHETTATRICI AUTOMATICHE

IT: Anche nel settore teste di etichettatura ci sono delle novità. Nuovi modelli Pk-130 Evo e Pk-200 Evo.
Robuste Industriali HI-performance.

BASE-H

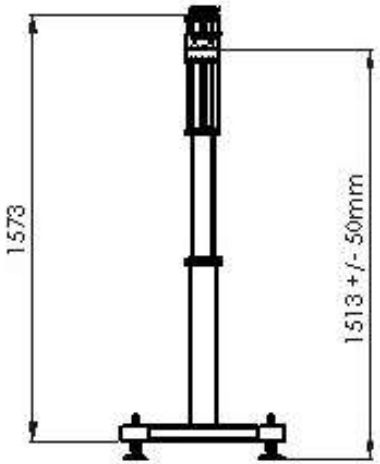

EN: The STAND-X support base is composed of two separate parts: the upper part, called TRALICCIO, is in 900mm aisi304 stainless steel and supports the adjustable slide with handle called ADJ400 for the vertical displacement of the machines housed. Furthermore, the controllers of the labeling machines and inkjet printers are fixed on the trellis. The lower part in powder-coated steel called BASE-H is a support with rubber feet adjustable in height by about 100mm. It can accommodate optional wheels in the rear part for easy movement of the equipment without the aid of transpallets or forklifts.

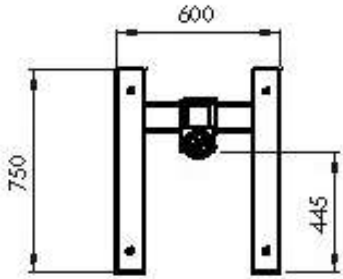

IT: La base di supporto STAND-X è composta da due parti separate: la parte superiore, denominata TRALICCIO, è in acciaio inox aisi304 da 900mm e sostiene la slitta regolabile con manettino denominata ADJ400 per lo spostamento verticale delle macchine ospitate. Inoltre sul traliccio vengono fissati i controller delle etichettatrici e le stampanti inkjet. La parte inferiore in acciaio verniciato a polvere denominata BASE-H è di supporto con piedini gommati regolabili in altezza per circa 100mm. Può ospitare, nella parte posteriore, delle ruote opzionali per il facile spostamento dell'attrezzatura senza l'ausilio di transpallet o muletti.

STAND-X

EN: Stand-X complete with ADJ400 and controller holder.

IT: Stand-X completo di ADJ400 e supporto per controller.

BASE-H

EN: Labelling machine (Pk-X) installed in horizontal position. The labeller include the positioner with knob to adjust the vertical position of application. In this image the controller is the "FAST" version with LCD display.

IT: Etichettatrice (Pk-X) installata in posizione orizzontale. L'etichettatrice integra il posizionatore con manopola per regolare la posizione verticale dell'applicazione. In questa immagine il controller è in versione con display LCD.

STAND-X

EN: Complete solution of labeller with STAND-X. In this image the controller touch screen color.

IT: Soluzione completa di etichettatrice con basamento STAND-X. In questa immagine con controller touch screen a colori.

Pk-X

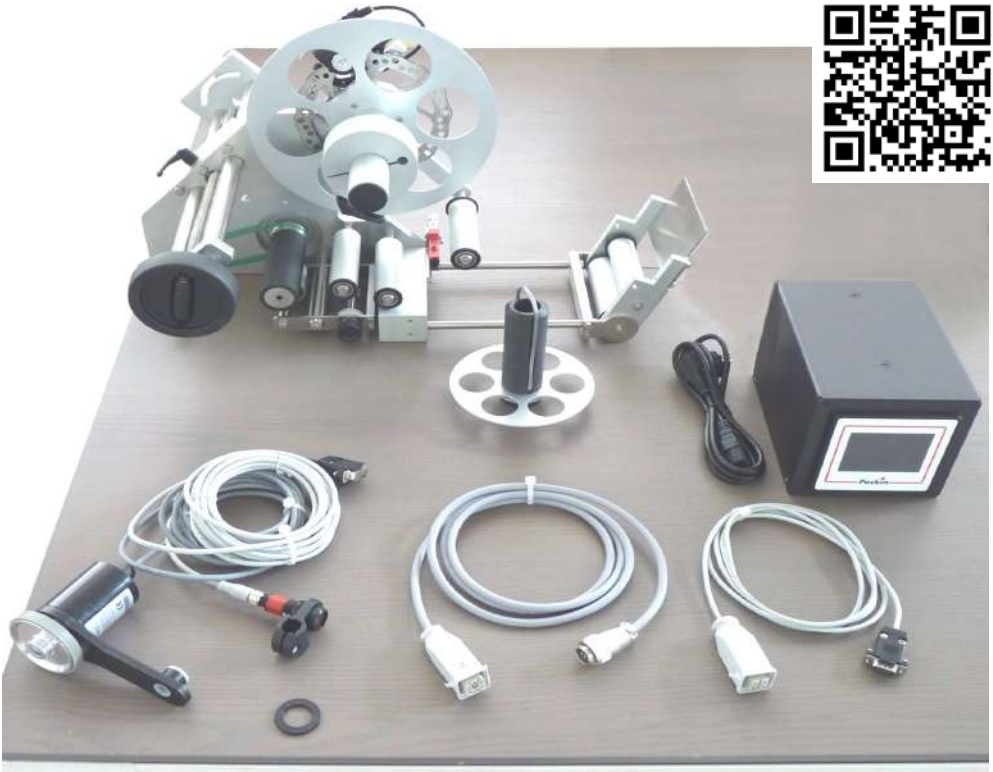

EN: Compact automatic labeling machine for labels from 20 to 100mm or 20 to 150mm (Pk-X and Pk-X-150). Color touch-screen 100 programs, all standard installed functions. 250mm reel holder; disc brake; positioner with integrated lever. Up to 100 pcs / min, up to 40 mt / min. Complete KIT for installations on guest equipment. Optional: inkjet coder; photocell for transparent labels; reel pre-end control; encoder; traffic light for light signaling of the state of use, interface for industry 4.0.

IT: Etichettatrice automatica compatta per etichette da 20 a 100mm o 20 a 150mm (Pk-X e Pk-X-150). Touch-screen a colori 100 programmi, tutte le funzioni installate standard. Porta bobine da 250mm; freno a disco; posizionatore con manettino integrato. Fino a 100 pz/min, fino a 40 mt/min. KIT completo per installazioni su apparecchiature ospiti. Opzionali: inkjet coder; fotocellula per etichette trasparenti; controllo pre-fine bobina; encoder; semaforo per segnalazione luminosa dello stato d'uso, interfaccia per Industria 4.0.

Packin

Pk-X con MARCATORE INKJET

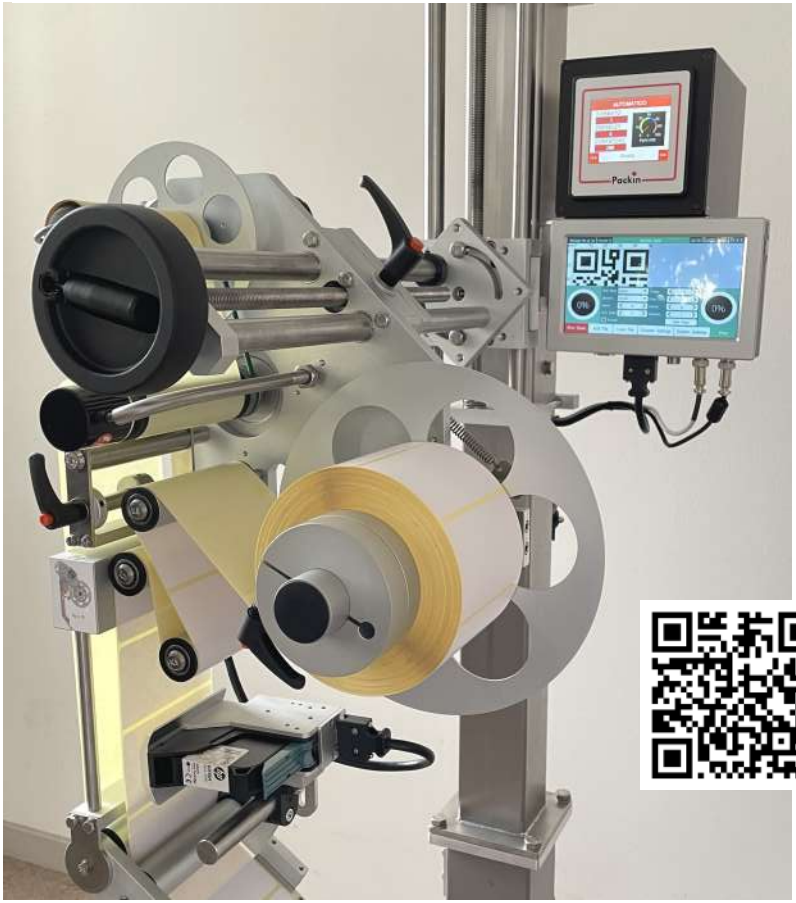

EN:Like all Packin labellers, the Pk-X and Pk-X-150 models are also compatible with the installation of HP TIJ2.5 inkjet technology markers. The most suitable marker is the Pk-700-Ink model which can accommodate either 12.7mm or 25.4mm print cartridges (pens). With a simple tool you can change the printer configuration and install 1 or 2 pens to cover areas from 12.7mm (1 pen of 12.7mm) up to 50.8mm (with two 25.4mm pens). The advantages of inkjet marking are: print quality up to 600 dpi; they do not limit in any way the speed or the frequency of the labeller, they can house in the same head pens with different types of water-based, solvent-based, UV fixing, coloured inks; the costs are extremely low, it is calculated that with a standard basic cartridge it is often possible to print about 250,000 labels with date / time / expiration with Arial 10 characters. encoder that is fixed directly on the machine to "read" the exact movement of the cards and automatically adjust the speed, accelerations, frequency automatically.

IT: Come tutte le etichettatrici Packin, anche i modelli Pk-X e Pk-X-150 sono compatibili con l'installazione di marcatori a getto d'inchiostro a tecnologia HP TIJ2.5. Uno dei marcatori più interessanti è il modello Pk-700-Ink che può ospitare indifferentemente cartucce (penne) di stampa da 12.7mm oppure da 25.4mm. Con un semplice tool si può modificare la configurazione della stampante ed installare 1 o 2 penne per coprire aree da 12.7mm (1 penna da 12.7mm) fino a 50.8mm (con due penne da 25.4mm). I vantaggi della marcatura inkjet sono: qualità di stampa fino a 600 dpi; non limitano in alcun modo la velocità o la frequenza della etichettatrice; possono ospitare nella stessa testa penne con diversi tipi di inchiostro base acqua, base solvente, a fissaggio UV, colorati; i costi sono estremamente contenuti, si calcoli che con una cartuccia standard base solvente si possono stampare circa 250.000 etichette con data/ora/Scadenza a caratteri Arial 10. Per l'installazione dei marcatori inkjet su Pk-X è compreso l'uso di un encoder che viene fissato direttamente sulla macchina per "leggere" il movimento esatto delle carte ed adeguare automaticamente la velocità, le accelerazioni, la frequenza.

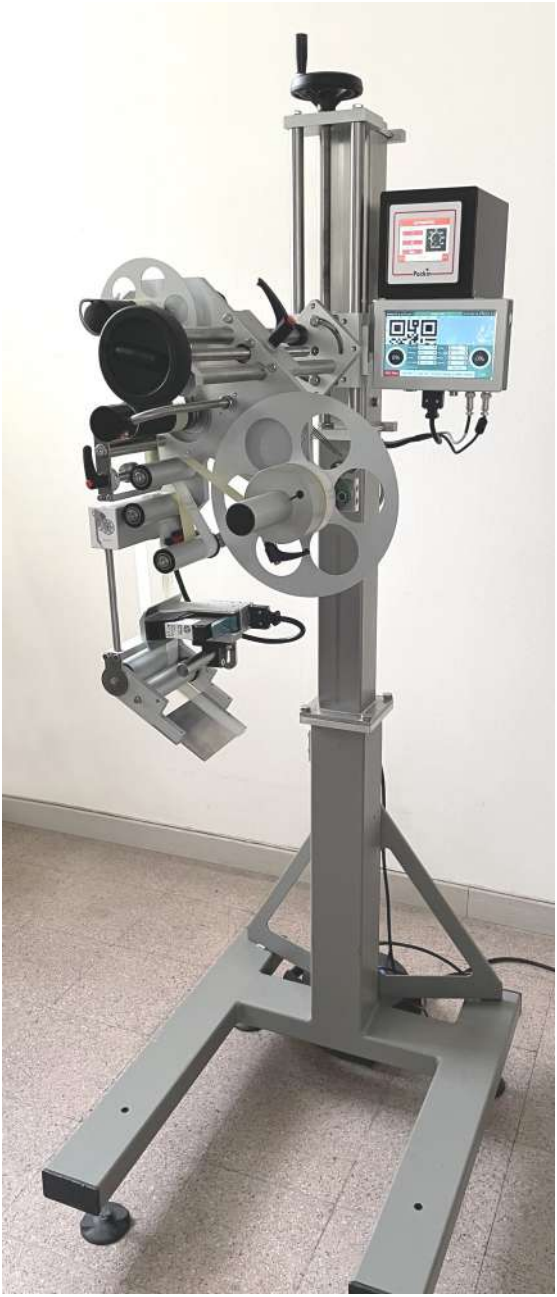

Pk-130/200 *Evo*

TOUCH-SCREEN DISPLAY

EN:130mm (Pk-130 Evo) or 200mm (Pk-200 Evo) automatic labeling machines. They are the evolution of the previous mods. Pk-130 and Pk-200 with the necessary updates to better meet today's compactness needs, saving about 40% of overall dimensions while maintaining and improving the fundamental characteristics. 350mm reel holder, speed up to 60 mt./min; frequency up to 200 pcs / min. Pk-130 Evo and up to 100 pcs / min Pk-200 Evo, paper passage up to 130 / 200mm. The labellers for industrial use have a control panel with color touch-screen display with 100 programs, more powerful than the standard version. All functions are present to facilitate operation as much as possible. An exclusive system allows you to adjust the label position, start cycle, print position (if present) with the machine stopped. Optionally available the tandem function for continuous cycle EN

processing with 2 labeling heads that work alternately controlled by the control panel which in this case becomes 7 ".

IT: Etichettatrici automatiche da 130mm (Pk-130 Evo) o 200mm (Pk-200 Evo). Sono l'evoluzione delle precedenti Pk-130 e Pk-200 con i dovuti aggiornamenti per meglio incontrare le necessità di compattezza odierna, risparmiando circa il 40% di ingombri, mantenendo e migliorando le caratteristiche fondamentali. Porta-bobine da 350mm, velocità fino a 60 mt/min; frequenza fino a 200 pz/min. Pk-130 Evo e fino a 100 pz/min Pk-200 Evo, passaggio carta fino a 130/200mm. Le etichettatrici, perfette per l'utilizzo industriale, hanno pannello di comando con display touch-screen a colori con 100 programmi, più potente della versione standard. Tutte le funzioni sono presenti per facilitare al massimo l'operatività. Un esclusivo sistema permette di effettuare le regolazioni di posizione etichetta, start ciclo, posizione stampa (se presente) con la macchina ferma. Disponibile opzionalmente la funzione tandem per lavorazioni a ciclo continuo con 2 teste di etichettatura che funzionano in modo alternato, con trollato dal pannello di comando che in questo caso diventa da 7".

Pk-130/200*Evo* con MARCATORE INKJET

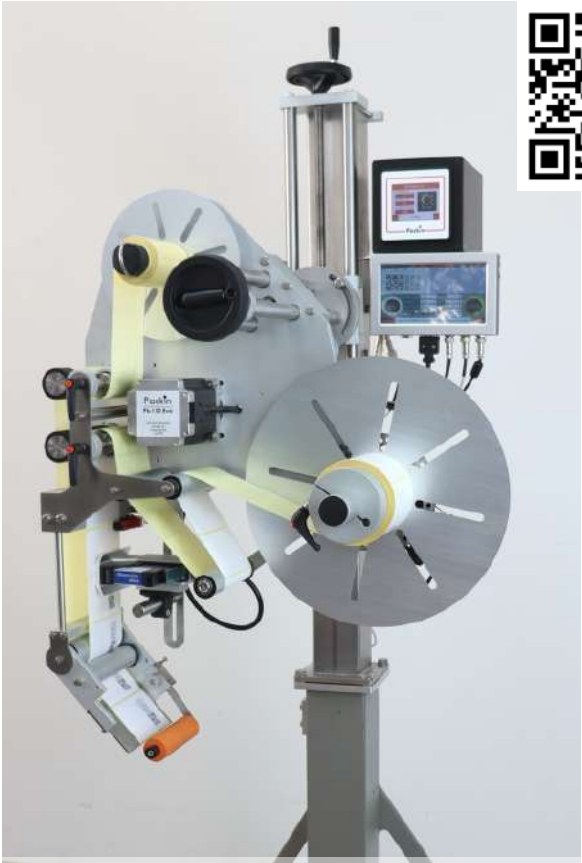

EN:The Pk-130 Evo and Pk-200 Evo models are also compatible with the installation of HP TIJ2.5 inkjet technology markers. One of the most interesting markers is the Pk-700-Ink model which can accommodate either 12.7mm or 25.4mm print cartridges (pens). With a simple tool you can change the printer configuration and install one or two pens to cover print areas from 12.7mm (1 pen of 12.7mm) up to 50.8mm (with 2 pens of 25.4mm). The advantages of inkjet marking are: print quality up to 300 dpi; they can reach 100 pcs / minute with speeds of up to 60 mt/minute; they can house in the same head pens with different types of water-based, solvent-based, UV fixing, colored inks; the costs are extremely low, it is calculated that with a standard basic cartridge it is often possible to print about 250,000 labels with date / time / expiration in Arial 10 characters. For the installation of inkjet markers on Pk-130/200 Evo the use of an encoder which is fixed directly inside the machine to "read" the exact movement of the cards and automatically adjust the speed, accelerations, and print frequency.

Pk-130/200*Evo* con MARCATORE INKJET

EN Side from above: The 7 "color touch-screen control panel. On display the creation of a file with counters, etc. The print head with 1 pen of 25.4mm.

IT: Anche i modelli Pk-130 Evo e Pk-200 Evo sono compatibili con l'installazione di marcatori a getto d'inchiostro a tecnologia HP TIJ2.5. Uno dei marcatori più interessanti è il modello Pk-700-Ink che può ospitare indifferentemente cartucce (penne) di stampa da 12.7mm oppure da 25.4mm. Con un semplice tool si può modificare la configurazione della stampante ed installare una o due penne per coprire aree di stampa da 12.7mm (1 penna da 12.7mm) fino a 50.8mm (con 2 penne da 25.4mm). I vantaggi della marcatura inkjet sono: qualità di stampa fino a 300 dpi; possono raggiungere i 100 pz/minuto con velocità fino a 60 mt/minuto; possono ospitare nella stessa testa penne con diversi tipi di inchiostro base acqua, base solvente, a fissaggio UV, colorati; i costi sono estremamente contenuti, si calcoli che con una cartuccia standard base sovente si possono stampare circa 250.000 etichette con data/ora/ Scadenza a caratteri Arial 10. Per l'installazione dei marcatori inkjet su Pk-130/200 Evo è compreso l'uso di un encoder che viene fissato direttamente all'interno della macchina per "leggere" il movimento esatto delle carte ed adeguare automaticamente la velocità, le accelerazioni, la frequenza di stampa.

A fianco dall'alto: Il pannello di comando touch-screen a colori da 7". Su display la creazione di un file con contatori, eccetera. La testa di stampa ad 1 penna da 25.4mm.

AUTOMATIC IN-LINE LABELING MACHINES

ETICHETTATRICI AUTOMATICHE IN LINEA

Pk-LINE-Belt

EN: Pk-LINE-Belt is available in right or left version. Conveyor 1500x320mm. Speed up to 30 mt / min. Up to 100 pcs / min. Colour touch-screen controller with 100 programs. The simplified panel is mounted on the belt for the start/stop/speed commands. Speed between belt and labeller synchronized with integrated encoder. Available Pk-Feed (automatic feeder) to load flat products continuously at high speed.

IT: Pk-LINE-Belt è disponibile in versione destra o sinistra. Nastro da 1500x320mm. Velocità fino a 30 mt/min. Fino a 100 pz/min. Controller touch-screen a colori con 100 programmi. Sul nastro è montato il pannellino semplificato per i comandi di start/stop/velocità/emergenza. Velocità fra nastro ed etichettatrice sincronizzata (SYNCRO) con Encoder integrato. Disponibile Pk-Feed (feeder sfogliatore automatico) per caricare prodotti piatti in continuo ad alta velocità oppure pano di carico manuale per il trattamento di prodotti piani, buste, bustoni, sacchetti, fogli, eccetera.

Pk-Feed 250mm

Pk-LINE-Belt ORIZZONTALE

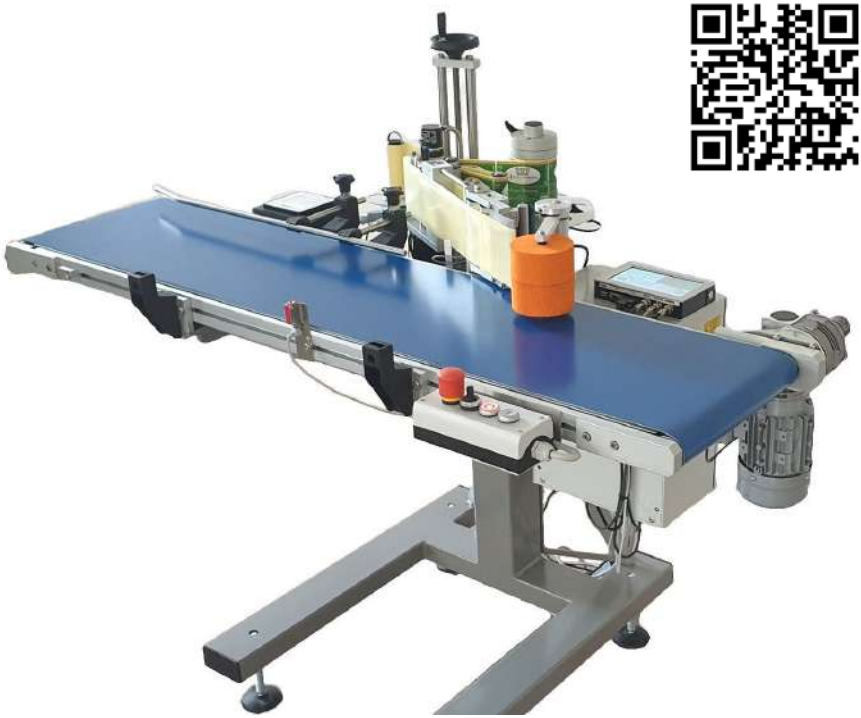

EN:Pk-LINE-Belt-HORIZONTAL is available in right or left version. 1500x320mm tape. Speed up to 30 mt / min. Up to 100 pcs / min. Color touch-screen controller with 100 programs. The simplified panel is mounted on the belt for the start / stop / speed / emergency commands. Speed between belt and synchronized labeller (SYNCRO) with integrated encoder. Can be equipped with inkjet marker for variable data printing with 7 "color touch-screen panel. Supplied with kit for 12.7mm and 25.4mm cartridges. Print area from 12.7 to 50.8mm with one or two print heads

IT: Pk-LINE-Belt-ORIZZONTALE è disponibile in versione destra o sinistra. Nastro da 1500x320mm. Velocità fino a 30 mt/min. Fino a 100 pz/min. Controller touch-screen a colori con 100 programmi. Sul nastro è montato il pannellino semplificato per i comandi di start/stop/ velocità/emergenza. Velocità fra nastro ed etichettatrice sincronizzata (SYNCRO) con Encoder integrato. Accessoriabile con marcatore inkjet per la stampa di dati variabili con pannello touch-screen a colori da 7". Fornito con kit per cartucce da 12.7mm e da 25.4mm. Area di stampa da 12.7 a 50.8mm con una o due teste di stampa.

EN: ABOVE the Pk-700-Ink inkjet marker with the 7 "color touch-screen panel installed on the Pk-X labeling head. BELOW: the convenient and useful control panel mounted on the conveyor belt. From here you can manage the machine once the program has been launched from the control panel. Start, stop, speed adjustment (Syncro) and emergency.

IT: SOPRA il marcatore inkjet Pk-700-Ink con il pannello 7" touch-screen a colori installato sulla testa di etichettatura Pk-X. SOTTO: il comodo e utile pannellino di comando montato a bordo del nastro di trasporto. Da qui si può gestire la machina una volta lanciato il programma dal pannello di comando. Start, stop, regolazione velocità (Syncro) ed emergenza.

Pk-LINE-Up&Down

EN: Pk-LINE-Belt-HORIZONTAL is available in right or left version. 1500x320mm tape. Speed up to 30 mt / min. Up to 100 pcs / min. Color touch-screen controller with 100 programs. On the belt the simplified panel for the start / stop / speed / emergency commands. Speed between belt and synchronized labeller (SYNCRO) with integrated encoder. Can be equipped with inkjet marker for variable data printing with 7 "color touch-screen panel. Supplied with kit for 12.7mm and 25.4mm cartridges. Print area from 12.7 to 50.8mm with one or two print heads

IT: Pk-LINE-Up&Down applica una o più etichette sopra e sotto a prodotti piatti in genere. Pannello di controllo tipo touch-screen a colori per il controllo di tutte le funzioni della macchina e la memorizzazione fino a 100 programmi. Passaggio etichette da 20 a 100 oppure 150mm. Nastri di traporto fino a 320mm larghezza. Fino a 30 mt/min. Fino a 100 pz/min. Tecnologia Syncro. Equipaggiabile con marcatore inkjet da 12.7 a 50.8mm a tecnologia TIJ2.5 HP. Possibilità di installare stampante termica inferiore per la stampa dell'intera etichetta in modo monocromatico.

Pk-LINE-Up&Down

EN: 2 motorized conveyor belts synchronized with the labeling heads. SYNCRO technology where, by changing the speed, the labeling heads are also automatically adjusted. Photocell for transparent and non-transparent objects is standard.

IT: 2 nastri trasportatori motorizzati sincronizzati con le teste di etichettatura. Tecnologia SYNCRO dove, modificando la velocità si regolano automaticamente anche le teste di etichettatura. Fotocellula per oggetti trasparenti e non trasparenti è di serie.

EN: The color touch-screen controller has 100 programs. The control panel on the side of the belt allows the start / stop / speed regulation / emergency stop.

IT: Il controller a colori touch-screen dispone di 100 programmi. Il pannello di controllo a lato del nastro consente lo start/stop/ regolazione velocità/stop emergenza.

Pk-80

EN: Pk-80 is an automatic labeling machine for small round objects. Ampoules with protruding caps such as syringes can also be treated in general. The machine is served by a vibrating feeder (vibrator) which is designed for the specific product to be treated. The vibrator aligns all the vials in the same direction before labeling. The vibrators can in turn be served by a camera, which is necessary for the orientation of products without protrusions. Once the products are oriented, they are placed on the motorized belt synchronized with the labeling machine which, once the label is applied, drops the products into a collection box below. The machine is enslaved by optical fibers, stepper motors, PLCs, step drivers and all the best of technology to produce large quantities without interruptions. About 2000/2500 products per hour can be labeled depending on the length of the label. It is also possible to apply 2 labels per product simply by selecting it on the control panel where a small display indicates the centre distance between the first and second label. Pk-80 can also be connected to industrial thermal printers with save-ribbon and / or to HP inkjet markers with or without 7 "color touch-screen control panel for variable data printing. It can also be connected to some models of in-line color printers, for printing and direct application on products in a single work cycle.

IT: Pk-80 è una etichettatrice automatica per oggetti rotondi di piccole dimensioni. Si possono trattare fiale in genere anche con tappo sporgente come per esempio le siringhe. La macchina è servita da un feeder a vibrazione (vibratore) che viene progettato per il prodotto

Pk-80

specifico da trattare. Il vibratore allinea tutte le fiale nello stesso verso prima dell'etichettatura. I vibratori possono essere a loro volta serviti da telecamera, necessaria per l'orientamento di prodotti senza sporgenze. Una volta orientati, i prodotti vengono posti sul nastro motorizzato, sincronizzato con l'etichettatrice. Una volta applicata l'etichetta i prodotti cadono in una scatola di raccolta sottostante. La macchina è asservita da fibre ottiche, motori stepper, PLC, drivers step e tutto il meglio della tecnologia per produrre in gradi quantità senza interruzioni. Si possono etichettare circa 2000/2500 prodotti all'ora a seconda della lunghezza dell'etichetta. Si possono inoltre applicare 2 etichette per prodotto semplicemente selezionandolo sul pannello di comando dove un piccolo display segnala la distanza di interasse fra la prima e la seconda etichetta. Pk-80 è collegabile alle stampanti termiche industriali anche con save-ribbon e/o ai marcatori inkjet a tecnologia HP con o senza pannello di comando touch-screen a colori da 7" per la stampa dei dati variabili. E' inoltre collegabile ad alcuni modelli di stampanti a colori in linea, per la stampa e applicazione diretta su prodotti in un ciclo unico di lavoro.

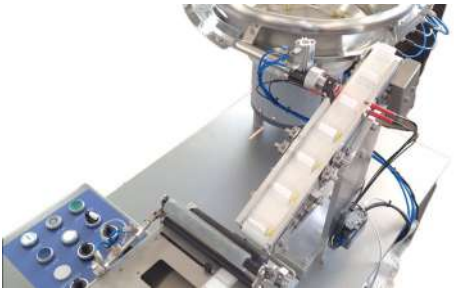

***EN**: The conveyor belt.*
***IT**: Il nastro di trasporto.*

***EN**: The control panel*
***IT**: Il pannello di controllo*

***EN**: The vibrator feeder*
***IT**: Il caricatore a vibrazione*

Pk-LINE-Easy-R V

EN: Pk-LINE-Easy-R-V (Roto Vertical) is an automatic machine for applying labels built for industrial work cycles. Can apply a label around round products. Thanks to the high quality brushless motors, color touch-screen control panel with 100 programs, all the functions normally available on the panel and much more, it is at the top of quality for this category. Various accessories are available such as the inkjet marker for variable data printing, photocell for transparent labels, cap for labels with integrated seal, etc. Pk-LINE-Easy is very fast and can reach a productivity of 6000 pcs / hour. It is compact, high quality, made in Italy, excellent value for money. Pk-LINE-Easy is also available in the R-R version (Roto Rollers) with rubberized rollers for rolling the product for the application of one or two wrapping labels.

IT: Pk-LINE-Easy-R-V (Roto Vertical) è una macchina automatica per l'applicazione di etichette costruita per cicli di lavoro industriali. Può applicare una etichetta attorno a prodotti rotondi. Grazie ai motori brushless ad alta qualità, al pannello di controllo touch-screen a colori con 100 programmi, a tutte le funzioni normalmente opzionali disponibili a pannello e molto altro, si pone ai vertici qualitativi per questa categoria. Disponibili svariati accessori come per esempio il marcatore inkjet per la stampa dei dati variabili, fotocellula per etichette trasparenti, voltino per etichette con sigillo integrato, ecc. Pk-LINE-Easy è molto veloce, può raggiungere produttività di 6000 pz/ora. E' compatta, alta qualità, made in Italy, ottimo rapporto qualità/prezzo. Pk-LINE-Easy è anche disponibile nella versione R-R (Roto Rulli) con rulli gommati per il rotolamento del prodotto per l'applicazione di una o due etichette avvolgenti.

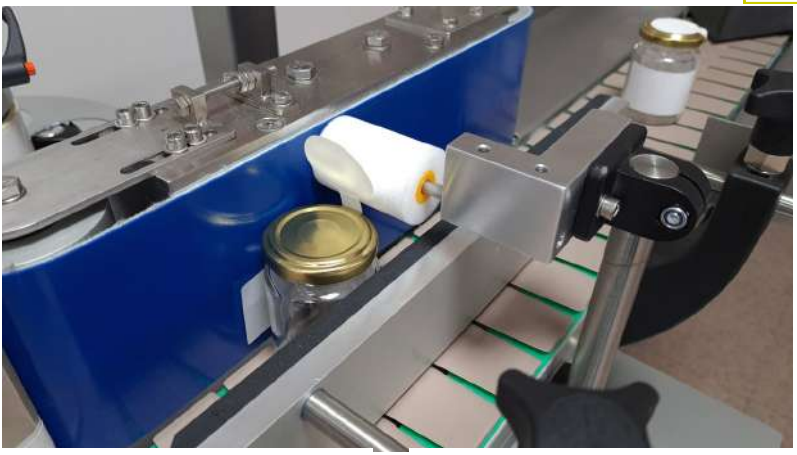

EN: The VOLTINO (optional) has the purpose of folding the label seal on the fly while passing through the vertical roller and placing it on the cap. It is a very performing solution that does not slow down the functionality of the standard R-V. It requires the label to have an integrated seal.

IT: Il VOLTINO (opzionale) ha lo scopo di piegare il sigillo dell'etichetta al volo durante il passaggio nel rotolatore verticale ed adagiarlo sul tappo. E' una soluzione molto performante, non rallenta la funzionalità della R-V standard. Prevede che l'etichetta abbia il sigillo integrato.

EN: Pk-Line-Easy, like all Packin labellers, can be accessorized with HP TIJ2.5 inkjet markers. Various models are available for all needs with or without 7 "color touch screen control panel. From 12.7 to 50.8mm of printing area with one or two pens (cartridges). It can be printed on the label or directly on the body or cap of the product. The control panel of the labeller integrates the print position commands that can be stored in the program.

IT: Pk-Line-Easy, come tutte le etichettatrici Packin, è accessoriabile con i marcatori a getto d'inchiostro a tecnologia HP TIJ2.5. Sono disponibili vari modelli per tutte le esigenze con o senza pannello di comando touch screen a colori da 7". Da 12.7 a 50.8mm di area stampa con una o due penne (cartucce). Si può stampare sull'etichetta o direttamente sul corpo o tappo del prodotto. Il pannello di comando dell'etichettatrice integra i comandi di posizione di stampa memorizzabili a programma.

Pk-LINE-Easy-R R

EN: Pk-LINE-Easy-R-R (Roto Rulli) is an automatic machine for applying labels built for industrial work cycles. It can apply one or two labels around round products. Thanks to the high quality brushless motors, colours touch-screen control panel with 100 programs, all the functions normally available on the panel and much more, it is at the top of quality for this category. Various accessories are available such as the inkjet marker for variable data printing, photocell for transparent labels, etc. Pk-LINE-Easy can reach productivity of 3000 pcs / hour. It is compact, high quality, made in Italy, excellent value for money. Pk-LINE-Easy is also available in the high-productivity R-V (Roto Vertical) version with vertical rolling belt for the application of a wrap-around label per product.

IT: Pk-LINE-Easy-R-R (Roto Rulli) è una macchina automatica per l'applicazione di etichette, costruita per cicli di lavoro industriali. Può applicare una o due etichette attorno a prodotti rotondi. Grazie ai motori brushless ad alta qualità, al pannello di controllo touch-screen a colori con 100 programmi, a tutte le funzioni normalmente opzionali disponibili a pannello e molto altro si pone ai vertici qualitativi per questa categoria. Disponibili svariati accessori come per esempio il marcatore inkjet per la stampa dei dati variabili, fotocellula per etichette trasparenti, ecc. Pk-LINE-Easy può raggiungere produttività di 3000 pz/ora. E' compatta, alta qualità, made in Italy, ottimo rapporto qualità/prezzo. Pk-LINE-Easy è anche disponibile nella versione R-V

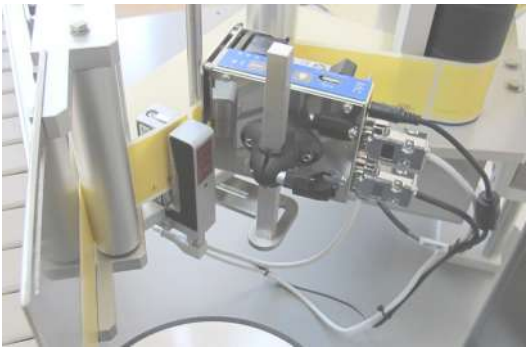

EN: Pk-Line-Easy, like all Packin labellers, can be accessorized with HP TIJ2.5 inkjet technology markers. In the image the compact 12.7mm Mc. Below: the air cylinder of the roller (R-R) is mounted on a slide controlled by the lever for adjusting the various formats. Thanks to this adjustment, very small products up to 100mm in diameter can be handled. The rubberized rollers can also be adjusted. All this guarantees a quick format change.

IT: (Roto Vertical) ad alta produttività con nastrino di rotolamento verticale per l'applicazione di una etichetta avvolgente per prodotto.
Pk-Line-Easy, come tutte le etichettatrici Packin, è accessoriabile con i marcatori a getto d'inchiostro a tecnologia HP TIJ2.5. Nell'immagine il compatto Mc da 12.7mm.
Sotto: il cilindro ad aria del rotolatore (R-R) è montato su di una slitta comandata dal manettino per la regolazione dei vari formati. Grazie a questa regolazione si possono trattare prodotti molto piccoli e fino a 100mm di diametro. Anche i rulli gommati possono essere regolati. Tutto questo garantisce un cambio formato rapido.

Pk-LINE-Easy-Seal

EN: Pk-LINE-Easy-Seal (Seal) is an automatic machine for the application of labels built for industrial work cycles. It can apply a seal label between the cap and the body of the product and two wrapping labels around it. The machine is equipped as standard with optical fibre for recognizing the position of the seal and applying wrapping labels in phase with millimeters precision. Thanks to the high quality brushless motors, color touch-screen control panel with 100 programs, all the normally optional functions available on the panel and much more, it is at the top of quality for this category. Various accessories are available such as the inkjet marker for variable data printing, photocell for transparent labels, etc. Pk-LINE-Easy-Seal can reach a productivity of 2000 pcs / hour. It is compact, high quality, made in Italy, excellent value for money. Pk-LINE-Easy-Seal is also available in the high-productivity R-V (Roto Vertical) version with vertical rolling tape for the application of a wrap-around label per product.

IT: Pk-LINE-Easy-Seal (Sigillo) è una macchina automatica per l'applicazione di etichette, costruita per cicli di lavoro industriali. Può applicare una etichetta sigillo fra il tappo ed il corpo del prodotto più due etichette attorno avvolgenti. La macchina è provvista di serie di fibra ottica per il riconoscimento della posizione del sigillo ed applicazione di etichette avvolgenti in fase con precisione millimetrica. Grazie ai motori brushless ad alta qualità, al pannello di controllo touch-screen a colori con 100 programmi, a tutte le funzioni normalmente opzionali disponibili a pannello e molto altro, si pone ai vertici qualitativi per questa categoria. Disponibili svariati accessori come per esempio il marcatore inkjet per la stampa dei dati variabili, fotocellula per etichette trasparenti, ecc. Pk-LINE-Easy-Seal può raggiungere produttività di 2000 pz/ora. E' compatta, alta qualità, made in Italy, ottimo rapporto qualità/prezzo. Pk-LINE-Easy-Seal è anche disponibile nella versione R-V (Roto Vertical) ad alta produttività con nastrino di rotolamento verticale per l'applicazione di una etichetta avvolgente per prodotto.

Packin
Pk-LINE-Easy-Seal

Pk-LINE-Easy- Seal-R-V

EN: Pk-LINE-Easy-Seal-R-V is a fast automatic labelling machine built for industrial work cycles. It can apply one seal label between the cap and the vase corp and one label wrapped around. High quality brushless motors, a 7 "colour touch-screen control panel, 50 programs and much more, placing it at the top of quality for this category. Various accessories are available such as the inkjet marker for variable data printing. Up to 100mm Label high, up to 100mm diameter vase.

IT: Pk-LINE-Easy-Seal-R-V è una etichettatrice automatica veloce costruita per cicli di lavoro industriali. Può applicare una etichetta attorno a prodotti rotondi ed una etichetta come sigillo fra tappo e corpo del vaso. Utilizza motori brushless ad alta qualità, pannello di controllo touch-screen a colori da 7", 50 programmi e molto altro la pongono ai vertici qualitativi per questa categoria. Disponibili svariati accessori come per esempio il marcatore inkjet per la stampa dei dati variabili. Fino a 100mm altezza etichetta, fino a 100mm diametro vasi.

Pk-LINE-Easy-Seal-R-V

EN: You can install the inkjet marker for print on labels or on top/side of the cap. 7 "control panel. BELOW: the marker in print position on labels. To apply the wrapped label there is a vertical belt (R-V) that allow the machine to be very fast, p to 6000 pc/hour.

IT: Si può installare il marcatore inkjet per la stampa su etichette oppure sopra/fianco del tappo. Pannello di comando da 7". SOPRA: il marcatore in posizione di stampa su etichetta. Per l'etichetta avvolgente, il nastro verticale (R-V) permette velocità di produzione elevate, fino a circa 6000 pz/ora.

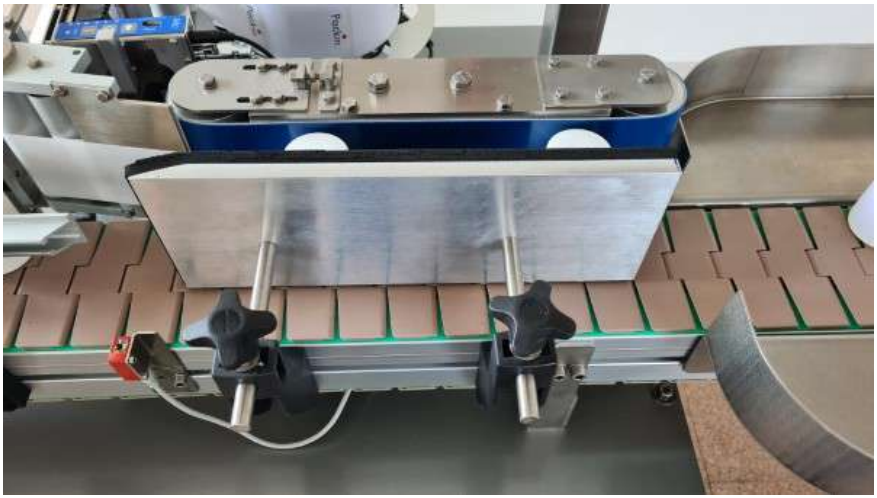

TAVOLO ROTANTE

EN: The rotating table for loading or unloading products is available for automatic labeling lines. It allows you to optimize the productivity of the machine by loading large quantities of products which are then neatly routed to the labeling belt. The rotating table is available for entry and / or exit from the lines. The table can also be installed at a later time as it is separated from the host labeling machine and has its own motorization regulated in speed by an inverter. Robust and reliable aisi304 stainless steel construction. The rotating plate is made of plastic material (PVC) of great thickness to offer the correct sliding of the products.

IT: Per le linee di etichettatura automatiche è disponibile il tavolo rotante di carico o scarico prodotti. Permette di ottimizzare la produttività della macchina caricando grandi quantità di prodotti che poi vengono ordinatamente indirizzati al nastro dell'etichettatrice. Il tavolo rotante è disponibile per l'ingresso e/o per l'uscita dalle linee. Il tavolo può essere installato anche in un secondo momento essendo separato dalla macchina etichettatrice ospite ed avendo una propria motorizzazione regolata in velocità da inverter. Costruzione in acciaio inox aisi304 robusto ed affidabile. Il piatto rotante è in materiale plastico (PVC) di grande spessore per offrire il corretto scivolamento dei prodotti.

TAVOLO ROTANTE

EN: The rotating loading table has a diameter of 800 mm. Sturdy, built in aisi304 stainless steel. Motor with inverter. Available for loading and / or unloading products on automatic lines. Guided turntable in thick plastic material guarantees the correct sliding of the products and a very stable rotation.

IT: Il tavolo rotante di carico ha diametro di 800 mm. Robusto, costruito in acciaio inox aisi304. Motore con inverter. Disponibile per carico e/o scarico prodotti su linee automatiche. Piatto girevole in materiale plastico di grosso spessore, guidato, garantisce il corretto scivolamento dei prodotti ed una rotazione molto stabile.

PRINT & APPLY

EN: A small revolution in the industrial Print & Apply sector. We present Pk-PLACER is an applicator for self-adhesive labels from color printers, thermal printers, engine motors, free to move in all directions by rotating 360 ° on its axis as well as the pad can rotate 360 ° thus allowing applications on products. irregular on one or two sides, Also available version with horizontal arm and Odette label pad (150x210mm) for application on both sides of pallets. Great innovations related to this machine that can be defined as 2-axis Robot such as the integrated vacuum and firing tube system that can rotate infinitely without twisting, and much more.

STAMPA & APPLICA

IT: Una piccola rivoluzione nel settore dei Print&Apply industriali. Presentiamo Pk-PLACER è un applicatore per etichette autoadesive provenienti da stampanti a colori, stampanti termiche, motori engine, libero di muoversi in tutte le direzioni ruotando per 360° sul suo asse così come il tampone può ruotare di 360° permettendo quindi applicazioni su prodotti irregolari su uno o due lati,
Disponibile anche versione con braccio orizzontale e tampone per etichette Odette (150x210mm) per l'applicazione sui due lati di pallet. Grandi innovazioni legate a queta macchina definibile Robot a 2 assi come per esempio il sistema di tubi del vuoto e sparo integrati che possono ruotare all'infinito senza torcersi, e molto altro.

Pk-PLACER

EN: Pk-Placer is a flexible Print & Apply, Print & Apply that offers the possibility to apply labels on multiple sides of a product. Fully programmable on the panel (up to 100 programs can be stored), with the usual operating ease that all Packin products have in common. Pk-Placer can work in line with color printers, thermal printers, labeling machines, dispensers. Available in vertical or horizontal version with 100x150 or 150x210 pad (odette) for applications on two sides of euro pallets. It can be equipped with a barcode reader for print verification, proximity sensor (detects the position of the product and automatically applies the label, useful for variable product dimensions. It can label with moving products or stationary products. For the application of 2 labels it is still product is required.

IT: Pk-Placer è una Print&Apply, Stampa&Applica flessibile che offre la possibilità di applicare etichette su più lati di un prodotto. Completamente programmabile a pannello (fino a 100 programmi memorizzabili) con la solita facilità operativa che accomuna tutti i prodotti Packin. Pk-Placer può lavorare in linea con stampanti a colori, stampanti termiche, etichettatrici, dispenser. Disponibile in versione verticale od orizzontale con tampone da 100x150 o da 150x210 (odette) per applicazioni su due lati di euro pallet. Accessoriabile con lettore di barcode per verifica stampa, sensore di prossimità (rileva la posizione del prodotto ed applica automaticamente l'etichetta, utile per dimensioni variabili dei prodotti). Può etichettare sia prodotti in movimento che prodotti fermi. Per l'applicazione di 2 etichette è necessario il prodotto fermo.

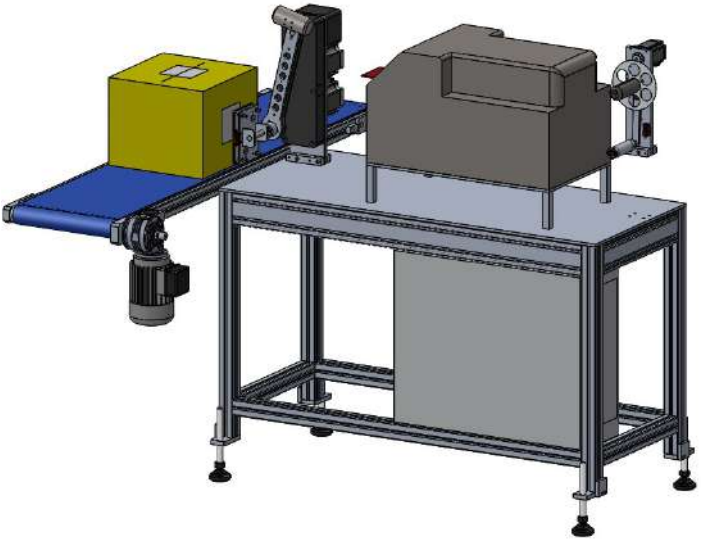

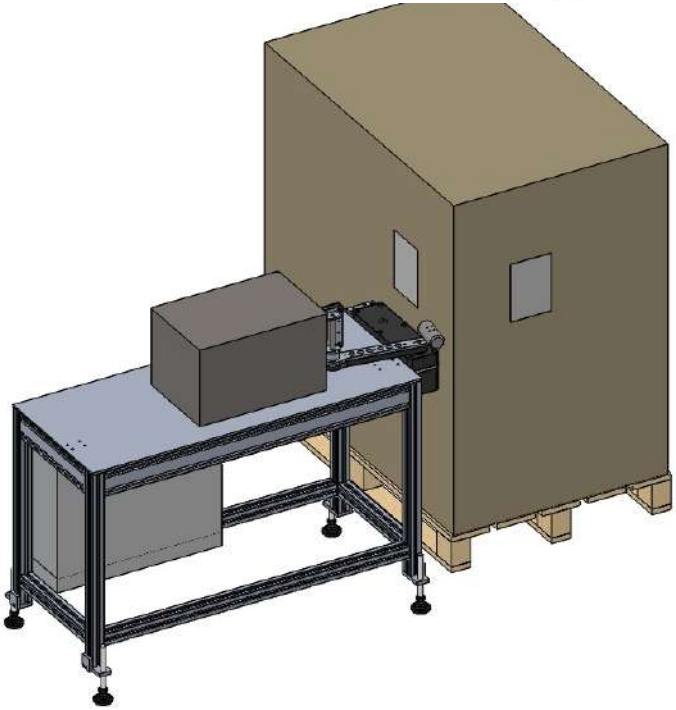

Pk-LINE Belt TTR

EN: Pk-LINE-Belt-TTR is an automatic self-adhesive labeling machine. It can be easily placed in line with other machines thanks to the cantilevered belt, both at the entrance and at the exit. available in left version due to the operator side of the printers. 1500x320mm tape. Speed up to 30 mt / min. Up to 60 pcs / min variable according to product / label dimensions. SYNCRO technology for the synchronization of the speed of the conveyor belt to the belt with vacuum and straps in charge of

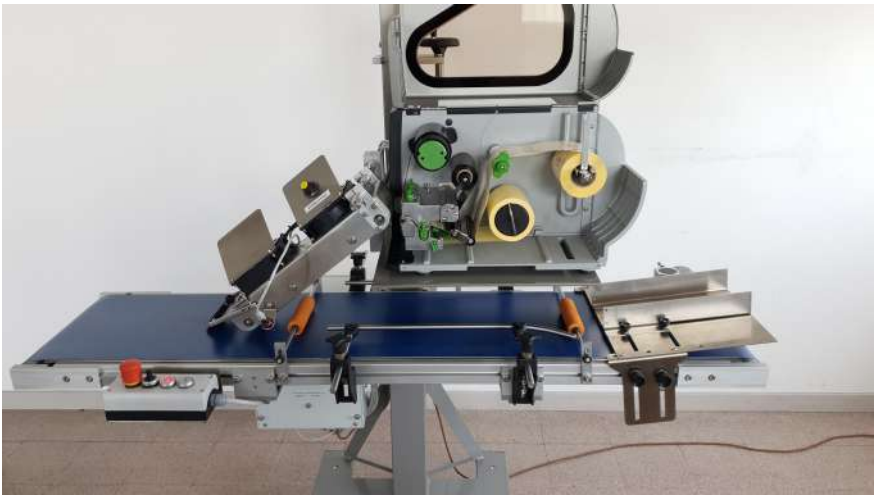

transporting the label from the printer to the product. The vacuum belt automatically adjusts the speed to that of the belt. Delay time adjustment to center the desired position on the product. Optionally available Pk-Feed (automatic feeder picker) to load flat products continuously at high speed or manual loading table for the treatment of flat products, bags, sachets, bags, sheets, etc. Easily adaptable to all industrial printers with I / O port of the major brands on the market.

IT: Pk-LINE-Belt-TTR è una macchina etichettatrice per etichette autoadesive automatica. Si pone facilmente in linea ad altri macchinari grazie al nastro a sbalzo, sia in entrata che in uscita.
Disponibile in versione sinistra a causa delle stampanti presenti dal lato operatore. Nastro da 1500x320mm. Velocità fino a 30 mt/min. Fino a 60 pz/min variabile a seconda delle dimensioni prodotto/ etichette. Tecnologia SYNCRO per la sincronizzazione della velocità del nastro di trasporto al nastrino con vacuum e cinghiette incaricato del trasporto dell'etichetta dalla stampante al prodotto. Il nastrino vacuum adegua automaticamente la velocità a quella del nastro. Regolazione tempo di ritardo per centrare la posizione desiderata sul prodotto. Disponibile opzionalmente Pk-Feed (feeder sfogliatore automatico) per caricare prodotti piatti in continuo ad alta velocità oppure piano di carico manuale per il trattamento di prodotti piani, buste, bustoni, sacchetti, fogli, eccetera. Facilmente adeguabile a tutte le stampanti industriali con porta I/O delle maggiori marche del mercato.

Pk-LINE-Up/Down TTR

EN: Pk-LINE-Up&Down can optionally mount a shelf where to place an industrial thermal printer for printing labels to be applied under various types of flat products. On the left Pk-X lower labeling head you will have to place small accessories to guide the paper and connect the printer to the interface cables. The computer controlled printer can print variable data for labels up to 100mm wide. Even during the paper loading or label movement phases in manual mode, the printer will follow the pulses of the labeling head to never tension the paper loop.

IT: Pk-LINE-Up&Down può montare opzionalmente un pianetto dove porre una stampante termica industriale per la stampa delle etichette da applicare sotto a prodotti piani di vario tipo. Sulla testa di etichettatura inferiore Pk-X Sinistra si dovranno porre piccoli accessori per guidare la carta e connettere la stampante ai cavi di interfaccia. La stampante, controllata da computer, può stampare dati variabili per etichette fino a 100mm di larghezza. Anche durante le fasi di caricamento carta o movimento etichette in modalità manuale la stampante seguirà gli impulsi della testa di etichettatura per non mettere mai in tensione l'ansa carta.

Pk-LINE-Up/Down TTR

EN: Top and bottom labeling system with top and bottom thermal printers for printing entire labels with variable data. Upper printing engine in the right version, lower industrial thermal printer mounted on a shelf. SYNCRO technology for automatic speed synchronization.

IT: Sistema di etichettatura sopra e sotto con stampanti termiche sopra e sotto per la stampa delle intere etichette con dati variabili.
Motore di stampa superiore in versione destra, stampante termica industriale inferiore montata su di un pianetto. Tecnologia SYNCRO per la sincronizzazione delle velocità in automatico.

EN: The printers can be chosen by the customer from the major brands on the market.

IT: Le stampanti possono essere scelte dal cliente fra le maggiori marche del mercato.

Pk-P&A 4

EN: Print and apply self-adhesive labels using an application cylinder. Automatic return to product contact. Labels up to 100x150mm. High quality industrial printer with Save Ribbon system (optional). Base with height adjustment by means of a handle. Horizontal or vertical application.

IT: Stampa e Applica etichette autoadesive tramite cilindro di applicazione. Ritorno automatico a contatto prodotto. Etichette fino a 100x150mm. Stampante alta qualità industriale con sistema Save Ribbon (opzionale). Basamento con regolazione in altezza tramite manettino. Applicazione orizzontale o verticale.

Pk-P&A-E

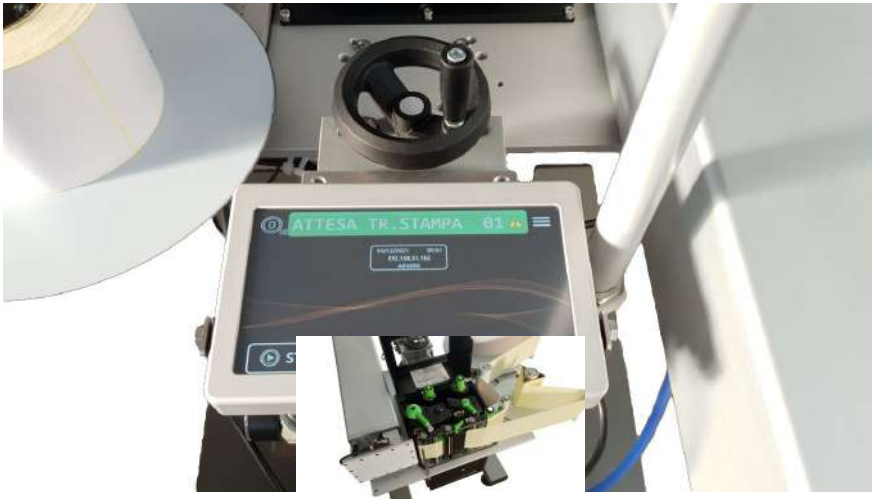

EN: PK-P & A-E has the electric application arm that rewrites the rules of the printing systems and applies. Faster than the tire, it allows complete and extremely precise control of the applicator stroke, as regards speed, acceleration and positioning. It is the most precise solution for products of variable height, moving on a conveyor belt: thanks to the automatic height measurement sensor with laser technology (optional), the stroke will dynamically adapt to the height of the product. The electric application arm is available with 250, 350, 500, 800 mm of stroke to cover all needs. Available all accessories for pre-end reel control, connections to external machinery, colour touch-screen control panel, print engines selectable from TSC, ZEBRA, SATO. Pk-P & A-E all the best of current technology.

IT: PK-P&A-E ha il braccio di applicazione elettrico. Più veloce del pneumatico, permette un controllo completo ed estremamente preciso della corsa dell'applicatore, per quanto riguarda velocità, accelerazioni e posizionamento. E' la soluzione più precisa per prodotti di altezza variabile, in movimento su un nastro trasportatore: grazie al sensore di misura automatico dell'altezza a tecnologia laser (opzionale), la corsa si adatterà dinamicamente all'altezza del prodotto. Il braccio di applicazione elettrico è disponibile da 250, 350, 500, 800 mm di corsa per coprire tutte le esigenze. Disponibili tutti gli accessori per controllo pre-fine bobina, connessioni a macchinari esterni, pannello di comando touch-screen a colori, motori di stampa selezionabili fra TSC, ZEBRA, SATO.
Pk-P&A-E tutto il meglio della tecnologia attuale.

FEEDER & TRANSPORT

EN: Feeders, loaders, unloaders. For the automatic loading of thin flat objects, papers, cards, envelopes, bags, bags, etc. Equipped with a control panel, it can manage numbers, counters, speeds and store programs. Can be equipped with inkjet markers or labeling machines. It can be put in line to Pk-LINE-Belt, Pk-LINE-Up / Down, work banquet for industrial inkjet printing, etc.

SFILATORI E BANCHETTI LAVORO

IT: Feeders, caricatori, sfilatori. Per il caricamento automatico di oggetti piani sottili, carte, cartoncini, buste, bustoni, sacchetti, ecc. Dotato di pannello di comando può gestire numerazioni, contatori, velocità e memorizzare i programmi. Accessoriabile con marcatori inkjet o etichettatrici. Può essere messo in linea a Pk-LINE-Belt, Pk-LINE-Up/Down, banchetti di lavoro per la stampa inkjet industriale, ecc.

Pk-Feed

EN: Pk-Feed is a feeder for flat products such as paper, cardboard, flat boxes, etc. It has an output belt top where you can install inkjet marker, labeller, print & apply for continuous printing and application. Pk-Feed is available in three versions with widths of 250, 400, 500mm. The output top can be optionally supplied extended by 280mm to accommodate accessory machinery more easily. Pk-Feed has an LCD control panel with 50 programs with piece counter, dispenser function, dispenser function with counting, continuous motion. A product presence sensor alerts the operator when it is time to reload to work continuously.

IT: Pk-Feed è un feeder (sfilatore) per prodotti piatti come carta, cartoncino, scatolette stese, ecc. Ha un piano a cinghie in uscita dove si possono installare marcatore inkjet, etichettatrice, stampa & applica per la stampa ed applicazione in continuo. Pk-Feed è disponibile in tre versioni con larghezza di 250, 400, 500mm. Il piano in uscita può essere fornito opzionalmente prolungato di 280mm per ospitare più facilmente i macchinari accessori. Pk-Feed ha un pannello di comando LCD con 50 programmi con contapezzi, funzione dispenser, funzione dispenser con conteggio, moto continuo. Un sensore di presenza prodotto avverte l'operatore quando è il momento di ricaricare per lavorare in modo continuativo.

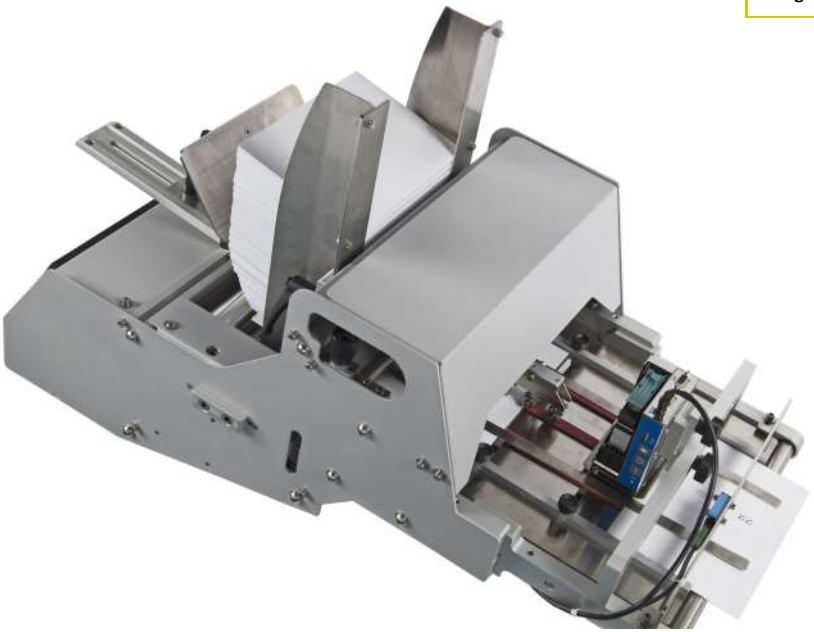

EN: ABOVE: the Mc inkjet marker installed on the standard belt table. The table can be extended by 280mm to accommodate the installation of accessory machinery. BELOW: the micrometrical adjustable separator wheels.

IT: SOPRA: il marcatore inkjet Mc installato sul piano standard a cinghie. Il piano può essere prolungato di 280mm per ospitare installazione di macchinari accessori. SOTTO: le ruote di separazione regolabili micrometricamente.

HS-600

EN: HS600 is a conveyor belt with belts with a vacuum table with 3 adjustable and independent sectors. The perforated belts allow the created vacuum to drag the modules linearly, leaving the side to be printed free for variable data. The belt can be connected with a special base to a feeder for automatic high speed loading. The belt can process papers and cardboard up to 305 mm in width and up to 90 meters / min with productivity up to 22,000 pcs / hour (C5 envelopes). The sliding surface can be equipped with the Pk-X labeller for direct application on self-adhesive label modules.

IT: HS600 è un nastro di trasporto a cinghie con piano aspirato a 3 settori regolabili e indipendenti. Le cinghie forate permettono al vuoto che si crea di trascinare in modo lineare i moduli, lasciando libero il lato da stampare per i dati variabili. Il nastro è collegabile con una apposita base ad un feeder per il caricamento automatico ad alta velocità. Il nastro può trattare carte e cartoncini fino 305 mm di larghezza e fino a 90 mt/min con produttività fino a 22.000 pz/ora (buste C5). Il piano di scorrimento è accessoriabile con l'etichettatrice mod. Pk-X per l'applicazione diretta sui moduli di etichette autoadesive.

Power
230 VAC / 50-60 Hz

Motor
24 VDC / 54 W / 3 A

Gear
i=10.5

Safety
On/Off button

Coatings
Anodised aluminium

Environmental conditions
Operating temperature: 10-40° C

Belts
2 (35 x 1533 mm) punched
2 (35 x 1533 mm)
1 (50 x 1533 mm) punched

Vacuum sections
2 controllable sections

Line speed
Variable speed, max 90 m/min
(22.000 C5s /hour)

Encoder (built-in)
5000 lines per revolution (built in)

Running direction
From left to right only

Complies to
CE directives

Product specifications HS600
Width max. 305 mm

Print height (limited by conveyor)
(recommended max. print heights)

Off-line use:
2 x 4-pen (101.6 mm / 4")

In-line use:
3 x 4-pen (152.4 mm / 6")

Product specifications V1000 feeder
Max. size: 304.8 x 304.8 mm
Min. size: 50.8 x 76.2 mm
Min/max thickness: 0.07-25.4 mm

Accessories
- Printheads and controller
- Feeder Table
- Feeder
- Stand for HS600
- Stand for HS600 + Feeder
- Chassis for HS600
- Exit tray
- Top accessories like bridges, headmounts, bounce rollers, hold down straps, photo sensor and brackets.

Vertical resolution (DPI)	Horizontal resolution 75-2400 DPI (variable) speed examples (m/min)			
	75 DPI	300 DPI	600 DPI	2400 DPI
600 DPI	100*	76	38	10
300 DPI high speed	100*	100*	76	19
300 DPI (row A)	100*	76	38	10
300 DPI (row B)	100*	76	38	10

*) Limited by conveyor

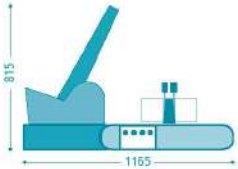

HS600 PRINTER CONVEYOR:
Dim: 732 x 450 x 140 mm
weight: 24.25 kg

FEEDER TABLE - EXTENSION FOR HS600:
Dim: 467 x 386 x 140 mm
weight: 8.5 kg

STAND FOR HS600:
Dim: 600 x 386 x 780 mm
weight: 6.4 kg

STAND FOR HS600 W FEEDER:
Dim: 1065 x 386 x 780 mm
weight: 8.0 kg

CHASSIS FOR HS600:
Dim: 660 x 386 x 910 mm
weight: 18.3 kg

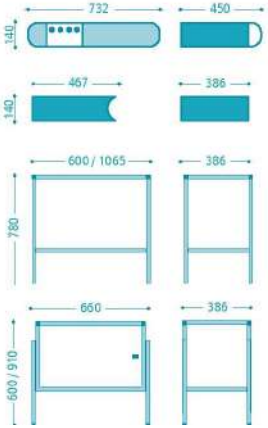

HS-1500

EN: HS1500 is a conveyor belt with belts with a vacuum table with 5 adjustable and independent sectors. The perforated belts allow the created vacuum to drag the modules linearly, leaving the side to be printed free for variable data. The belt can be connected with a special base to a feeder for automatic high-speed loading, or it can be positioned in line with other machines for continuous processing. The belts can go to the right or to the left by operating the selector on the panel. The belt can process papers and cardboard up to 600 mm in width and up to 150 meters / min with productivity up to 30,000 pcs / hour (C5 envelopes). Thanks to the fastenings along its entire length, it can be equipped with video cameras, additional print heads, labeling machines, gluing machines, etc. to produce the largest various types of processing. The control of the print heads takes place via a PC positioned in the cabinet below the frame. From a PC, the print management program allows all database management and variable data printing as well as, of course, static data printing.

IT: HS1500 è un nastro di trasporto a cinghie con piano aspirato a 5 settori regolabili e indipendenti. Le cinghie forate permettono al vuoto che si crea di trascinare in modo lineare i moduli, lasciando libero il lato da stampare per i dati variabili. Il nastro è collegabile con una apposita base ad un feeder per il caricamento automatico ad alta velocità, oppure può essere posizionato in linea ad altri macchinari per la lavorazione in continuo. Le cinghie possono andare verso destra o verso sinistra operando sul selettore a pannello. Il nastro può trattare carte e cartoncini fino 600 mm di larghezza e fino a 150 mt/min con produttività fino a 30.000 pz/ora (buste C5). Il sistema, grazie ai fissaggi su tutta la lunghezza, è accessoriabile con videocamere, teste di stampa supplementari, etichettatrici, collatrici, ecc. per produrre i più svariati tipi di lavorazioni. Il controllo delle teste di stampa avviene tramite un PC posizionato nell'armadio sottostante al telaio. Da PC, il programma di gestione stampe permette tutte le gestioni dei database e la stampa dei dati variabili oltre naturalmente alla stampa dei dati statici.

EN: HS1500 can also be accessorized with premium high efficiency heads. Robust and industrial for heavy duty work cycles.

IT: HS1500 è accessoriabile anche con le teste di tipo premium ad alta efficienza. Robuste ed industriali per cicli di lavoro importanti.

SPECIAL PROJECTS

EN: Some special machines designed and produced by Packin on customer requests and specifications.

PROGETTI SPECIALI

IT: Alcune macchine speciali progettate e prodotte da Packin su richieste e specifiche dei clienti.

PROGETTI SPECIALI

EN: ABOVE: 2 machines in one. For round and double-sided bottles. The machine is equipped with 3 200mm labeling heads. 2 heads take care of the front / back labeling of bottles. 1 Head applies labels on round products. With inkjet marker for labels. Self-centering belt singulator with in-phase brushless motors.

IT: SOPRA: 2 macchine in una . Per rotondi e flaconi fronte/retro. La macchina è equipaggiata con 3 teste di etichettatura da 200mm. 2 teste si occupano dell'etichettatura fronte/retro di flaconi. 1 Testa applica etichette su prodotti rotondi. Con marcatore inkjet per etichette. Singolatore a cinghie autocentranti con motori brushless in fase.

EN: LEFT: labellers with complete inkjet marker for breweries mounted directly on the belt of the in-line filler (GAI).

IT: SINISTRA: etichettatrici con marcatore inkjet completa per birrificio montata direttamente sul nastro della riempitrice in linea a riempitrice (GAI).

EN: RIGTH: SITMA packaging line for magazines. Inkjet Pk-300-Ink printer. The line reaches speeds of 150 meters / min. Symbols are printed for plastic film regulations.

IT: DESTRA: Linea di confezionamento SITMA per riviste. Stampante Inkjet Pk-300-Ink. La linea raggiunge velocità di 150 mt/min. Vengono stampati simboli per la normativa su film plastici.

EN: RIGHT: SITMA packaging line for magazines. 4 PC-controlled print heads on the bed with 15 "touch-screen monitor for managing variable addresses and barcodes.

IT: DESTRA: Linea di confezionamento SITMA per riviste. 4 teste di stampa sul piano controllate da PC con monitor touch-screen da 15" per la gestione di indirizzi e barcode variabili.

PROGETTI SPECIALI

EN: line with 4 synchronized labelling heads with NO-STOP function - When one head runs out of labels, the next one starts automatically. The machine placed in line with a plastic press has a very low height from the ground, for this reason the electrical cabinet is external with a 7 "panel.

IT: linea a 4 teste di etichettatura sincronizzate con funzione NO-STOP– Quando una testa esaurisce le etichette la successiva parte automaticamente. La macchina posta in linea ad una pressa per plastica ha un'altezza da terra molto bassa per questo l'armadio elettrico è esterno con pannello 7".

EN: ABOVE: Pk-130 labeling head installed on Flow-Pack Lafer Packaging machine.

IT: SOPRA: Testa etichettatrice Pk-130 installata su confezionatrice Flow-Pack Lafer Packaging.

EN: BELOW: Pk-130 Labeling machine with application cylinder from below on a special cheese packaging machine.

IT: SOTTO: Etichettatrice Pk-130 con cilindro di applicazione da sotto su confezionatrice speciale per formaggi.

PROGETTI SPECIALI

Print&Apply su Feeder per scatolette piane

EN: Labeling machine for large-format paint buckets consisting of: Rolling system for product orientation, Printing and label application in the window provided. Print and label application on the back.

IT: Etichettatrice per secchi di vernice di grande formato composto da: Sistema di rotolamento per l'orientamento prodotto, Stampa e applicazione etichetta nella finestra prevista. Stampa e applicazione di etichetta parte posteriore.

BELOW: Pk-LINE-Easy-Seal automatic line color printer integration.

SOTTO: integrazione stampante a colori a linea automatica Pk-LINE-Easy-Seal.

PROGETTI SPECIALI

EN: ABOVE: Labeling line with 4 heads in TANDEM mode. When the labels run out, the first head starts the second automatically and vice versa. With 7 "touch-screen control panel.

IT: SOPRA: Linea di etichettatura con 4 teste in modalità TANDEM. Quando finisce le etichette la prima testa parte la seconda automaticamente e viceversa. Con pannello di controllo touch-screen da 7".

EN: ABOVE: Pk-130 on line for wooden skirting boards. Inkjet marker for printing. Print and apply labels at 60 mt / min.

IT: SOPRA: Pk-130 su linea per zoccolini in legno. Marcatore inkjet per la stampa. Stampa ed applica etichette a 60 mt/min.

EN: BELOW: Modified inkjet marker for printing variable and non-overlay data.

IT: SOTTO: Marcatore inkjet modificato per la stampa di dati variabili e non su mascherine.

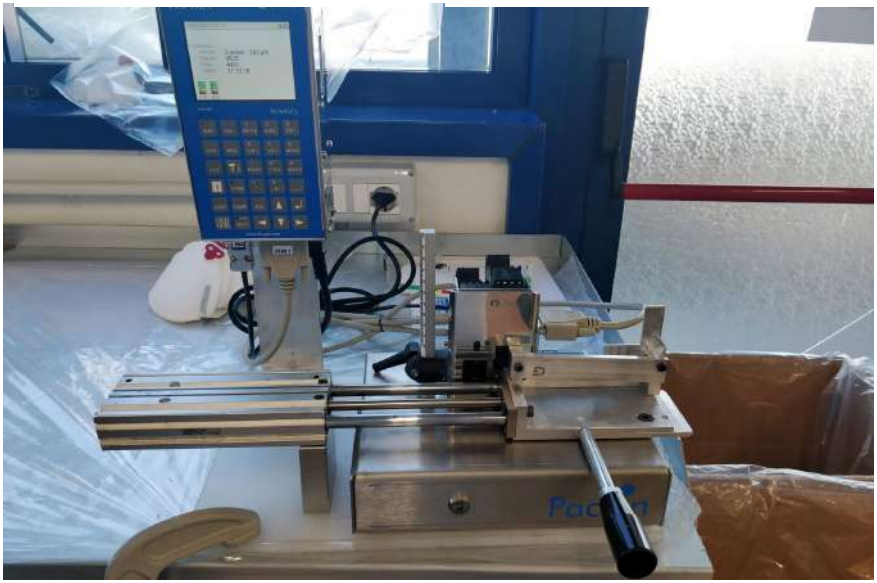

PROGETTI SPECIALI

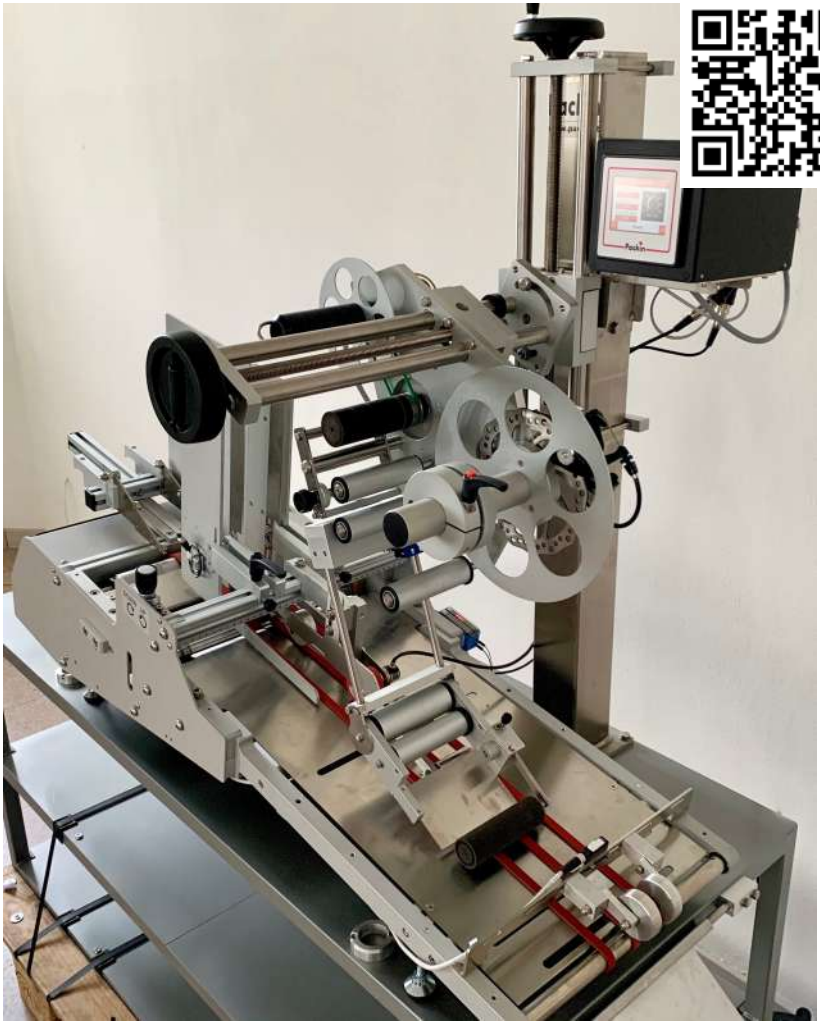

EN: ABOVE: Automatic labeling line consisting of Pk-Feed-Xtra with extra long ribbon to house inkjet markers or labeling machines. Syncro machine automatically synchronized between labeller and feeder. Model Pk-X labeling head. Pk-Feed can reach production rates up to 100 pcs / min.

IT: SOPRA: Linea automatica di etichettatura composta da Pk-Feed-Xtra con nastrino extra lungo per ospitare marcatori inkjet o etichettatrici. Macchina Syncro (sincronizzata) automaticamente fra etichettatrice e feeder. Testa di etichettatura modello Pk-X. Pk-Feed può raggiungere frequenze di produzione fino a circa 100 pz/min.

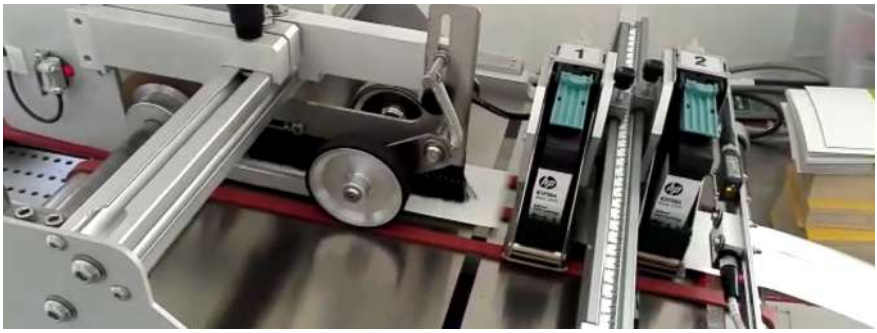

EN: Integration of inkjet printing systems with feeders for the treatment of high volumes of flat products in general. In these images the feeder with 2 separate 12.7mm print heads to print cards in two points far from each other. Various types of color touch-screen controllers are available with various types of printing pens. The Pk-700-Ink model is very well suited to the printing solution on cards or cards. With 1 or 2 pens of 12.7 or 25.4mm for sizes from 12.7 to 50.8mm of printing area. The encoder guarantees the stability of the print and the print position.

IT: Integrazione di sistemi di stampa inkjet con feeders per il trattamento di alti volumi di prodotti piani in genere. In queste immagini il feeder con 2 teste di stampa da 12.7mm separate per stampare in due punti lontani fra loro dei cartoncini. Sono disponibili svariati tipi di controller touch-screen a colori con svariati tipi di penne di stampa. Il modello Pk-700-Ink si adatta molto bene alla soluzione di stampa su carte o cartoncini. Con 1 o 2 penne da 12.7 o 25.4mm per dimensioni da 12.7 a 50.8mm di area stampa. L'encoder garantisce la stabilità della stampa e della posizione di stampa.

FOTOCELLULA FORCELLA CON CAVO

EN: No-transparent GAP label sensor. Fork design with cable. For no-transparent labels-

IT: Sensore di gap per etichette NON trasparenti.

FOTOCELLULA FORCELLA CON CONNETTORE

EN: No-transparent GAP label sensor. Fork design with cable. For no-transparent labels– With M8 connector

IT: Sensore di gap per etichette NON trasparenti. Connettore M8.

FOTOCELLULA FORCELLA ETICHETTE TRASPARENTI

EN: GAP label sensor for transparent labels. Fork design with cable. With M12 connector.

IT: Sensore di gap per etichette trasparenti. Connettore M12.

FOTOCELLULA PER TACCA

EN: Photocell for reading black mark typically used on film or continuous forms.

IT: Fotocellula per la lettura di tacca nera tipicamente utilizzata su film o moduli continui.

FOTOCELLULA CON CATARIFRANGENTE

EN: Photocell for transparent and no-transparent object. With reflector. Used on lines.

IT: Fotocellula per oggetti trasparenti e non trasparenti con catarifrangente. Utilizzata sulle linee.

FOTOCELLULA A TASTEGGIO

EN: Diffuse photocell. Straight or periscopic version.

IT: Fotocellula a tasteggio. Versione dritta o periscopica.

ENCODER LABELLER

EN: Labelling encoder 1000 PPR

IT: Encoder per etichettatrice 1000 PPR

ENCODER COMPACT

EN: Complete encoder kit 1000PPR. for labelling machines. Composed by:

IT: Encoder Kit completo 1000PPR. per etichettatrici. Composto da:

- Encoder 1000PPR
- ENC-HOLDER
- ENC-WHEEL
- ENC-EXTENSION

DISACCOPPIATORE

EN: mechanical decouple for encoder.

IT: disaccoppiatore meccanico per encoder.

NOTE:

NOTE:

NOTE:

EN: The machines may be different or updated from the images shown in the catalogue. Packin reserve right to modify the models and characteristics without notice.

IT: Le macchine possono essere diverse o aggiornate rispetto alle immagini presenti nel catalogo. Packin si riserva il diritto di modificare i modelli e le caratteristiche senza preavviso.

Packin

Via G. Rossini, 102 - 20832 Desio (MB) - Italy
Tel: +39 0362 197.3542
info@Packin.it www.Packin.it

Copyright all right reserved